1

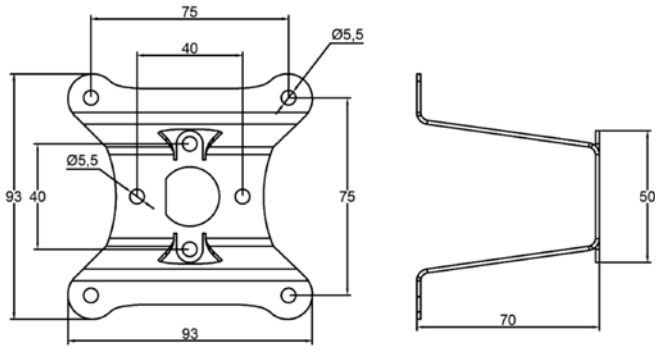

2

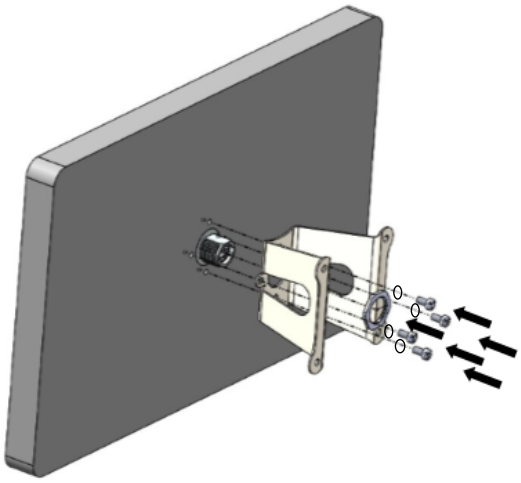

3

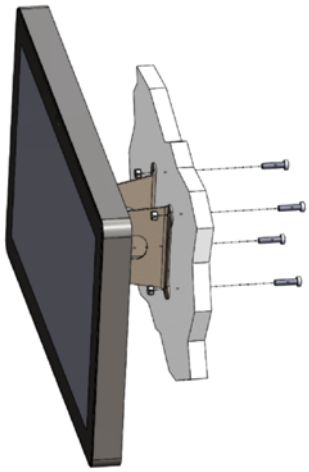

4

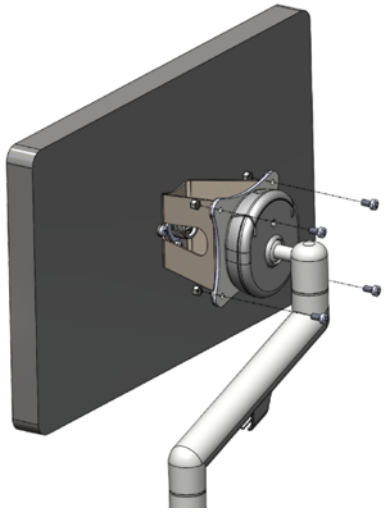

Technical Data

Device	
TXF-MV-01	
Ident-No.	100020094
For use with	TXF705 TXF707 TXF710 TXF715 TXF721
General data	
Min. tightening torque for mounting	
– M22 hexagonal screw nut (28 mm wrench size)	1000 Ncm
– M5×10 screw (PH2 cross recess)	130 Ncm

Scope of Delivery

Part	Quantity
Vesa bracket	1
M22 hexagonal screw nut	1
M5×6 screw	4
M5 spring washer	4

© Hans Turck GmbH & Co. KG | 100021103 2020-08

DE Kurzbetriebsanleitung

TXF-MV-01 – VESA-Halterung

Weitere Unterlagen

Ergänzend zu diesem Dokument finden Sie im Internet unter **www.turck.com** folgende Unterlagen:
- Datenblatt
- Betriebsanleitungen zur TX…-Serie

Zu Ihrer Sicherheit

Bestimmungsgemäße Verwendung

Die VESA-Halterung dient zur Montage der TXF…-HMIs auf vorgebohrten Montageflächen mit VESA-Bohrung wie z.B. einem VESA-Schwenkarm.
Das Zubehör darf nur wie in dieser Anleitung beschrieben verwendet werden.
Jede andere Verwendung gilt als nicht bestimmungsgemäß. Für daraus resultierende Schäden übernimmt Turck keine Haftung.

Allgemeine Sicherheitshinweise
- Nur fachlich geschultes Personal darf das Zubehör montieren, installieren und instand halten.
- Das Zubehör nur in Übereinstimmung mit den geltenden nationalen und internationalen Bestimmungen, Normen und Gesetzen einsetzen.

Produktbeschreibung

Abmessungen

Siehe Abb. 1

Lieferumfang

Siehe „Scope of Delivery"

Montieren

⚠ **WARNUNG**

Fehlerhafte Montage

Verlust der Schutzart

Zur Gewährleistung der Schutzarten IP67, Type 1, Type 12 oder Type 4x:
- ➤ Montageanweisungen unbedingt beachten.
- ➤ Nur geeignete Verbindungskabel verwenden.

➤ VESA-Halterung gemäß Abb. 2 mit einem Drehmomentschlüssel (28 mm) und dem mitgelieferten Montagematerial am HMI befestigen.
➤ VESA-Halterung gemäß Abb. 3 und 4 mit geeigneten M5-Schrauben an der Montagewand oder dem VESA-Schwenkarm befestigen.

Entsorgen

Die Produkte müssen fachgerecht gemäß WEEE-Richtlinie 2012/19/EU entsorgt werden und gehören nicht in den normalen Hausmüll.

FR Mode d'emploi simplifié

TXF-MV-01 – Support VESA

Documents supplémentaires

Sous **www.turck.com** vous trouverez les documents suivants, qui contiennent des informations complémentaires à la présente notice:
- Fiche technique
- Notice d'utilisation série TX…

Pour votre sécurité

Utilisation conforme

Le support de montage VESA est utilisé pour monter les IHM TXF… sur des surfaces de montage pré-percées avec un perçage VESA, comme un bras pivotant VESA.
Les accessoires doivent être utilisés conformément aux instructions du présent guide.
Toute autre utilisation est considérée comme non conforme. La société Turck décline toute responsabilité en cas de dommages causés par une utilisation non conforme.

Consignes générales de sécurité
- Seul un personnel qualifié est habilité à monter, installer et entretenir l'appareil.
- Les accessoires doivent uniquement être utilisés conformément aux dispositions, normes et lois nationales et internationales en vigueur.

Description du produit

Dimensions

Voir fig. 1

Étendue de la fourniture

Voir « Scope of Delivery »

Montage

⚠ **AVERTISSEMENT**

Mauvaise installation

Perte de la classe de protection

Pour garantir les classes de protection IP67, Type 1, Type 12 ou Type 4x :
- ➤ Respecter les instructions d'installation.
- ➤ Utiliser uniquement des câbles de connexion appropriés.

➤ Fixer le support VESA à l'IHM comme indiqué sur la figure 2 en utilisant une clé dynamométrique (28 mm) et le matériel de montage fourni.
➤ Fixer le support VESA au mur de montage ou au bras pivotant VESA conformément aux Fig. 3 et 4 à l'aide de vis M5 appropriées.

Mise au rebut

Les produits doivent être mis au rebut conformément à la directive DEEE 2012/19/UE et ne doivent pas être jetés dans les ordures ménagères normales.

EN Quick Start Guide

TXF-MV-01 – VESA bracket

Other documents

The following additional documents are available online at **www.turck.com**:
- Data sheet
- Operating instructions of TX… series

For your safety

Intended use

The VESA mounting bracket is used to mount the TXF… HMIs on pre-drilled mounting surfaces with VESA drilling such as a VESA swivel arm.
The accessories may only be used as described in these instructions. Any other use is not in accordance with the intended use. Turck accepts no liability for any resulting damage.

General safety instructions
- The accessories may only be assembled, installed and maintained by professionally-trained personnel.
- The accessories may only be used in accordance with applicable national and international regulations, standards and laws.

Product description

Dimensions

See Fig. 1

Scope of delivery

See "Scope of Delivery"

Mounting

⚠ **Warning**

Incorrect mounting

Loss of protection class

To guarantee the protection classes IP67, Type 1, Type 12 or Type 4x:
- ➤ Strictly observe the installation instructions.
- ➤ Only use suitable connection cables.

➤ Fix the VESA bracket to the HMI according to Fig. 2 using a torque wrench (28 mm) and the mounting material supplied.
➤ Attach the VESA bracket to the mounting wall or the VESA swivel arm as shown in Fig. 3 and 4 using suitable M5 screws.

Disposal

The device the lithium battery must be disposed of properly in accordance with WEEE Directive 2012/19/EU and does not belong in normal household waste.