Sicherheits-Prüfleitung
- 1 Sicherheits-Prüfspitze und 1 Sicherheits Federkorbstecker konfektioniert an hochflexibler, doppelt-isolierter PVC-Leitung 1 mm²

Best.-Nr.
SPL 7318 Ni / 1 / 100 /..(Farbe)

• Leitung	1 mm² PVC-doppelt-isoliert
• Kontaktteile	**vernickelt**
• Kontaktspitze	Stahl
• Isolierteile	PA 6.6 (Polyamid)
• **Farben**	siehe Tabelle

Safety test lead
- *1 safety test probe and 1 safety lamella-basket plug, assembled on highly flexible double-insulated PVC cable 1 mm²*

Order No.
SPL 7318 Ni / 1 / 100 /..*(colour)*

• *cable*	*1 mm² PVC double-insulated*
• *contact parts*	***nickel-plated***
• *tip*	*steel*
• *insulation*	*PA 6.6 (Polyamid)*
• ***colours***	*see table*



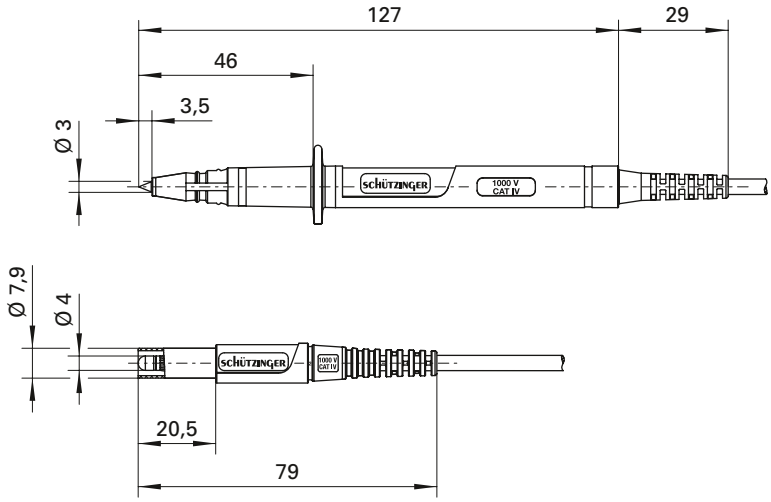

Allgemeine Angaben		***General information***	
Best.-Nr. [1]	**SPL 7318 Ni / 1 / 100 /**..(Farbe) Kontaktteile vernickelt	***Order No.*** [1]	***SPL 7318 Ni / 1 / 100 /***..*(colour)* *contact parts nickel-plated*
Farben	schwarz, rot	*colours*	*black, red*
Längen	100 cm	*lengths*	*100 cm*
Technische Daten		***Technical data***	
Leitung	PVC-doppelt-isol. 1 mm²	*cable*	*PVC double-insul. 1 mm²*
Durchgangswiderstand	25 mΩ	*transition resistance*	*25 mΩ*
Bemessungsspannung [2]	1000 V CAT IV	*rated voltage* [2]	*1000 V CAT IV*
Bemessungsstrom [2]	16 A	*rated current* [2]	*16 A*
Temperatur-Einsatzbereich	von -10 °C bis +90 °C	*operating temperature*	*from -10 °C to +90 °C*

[1] andere Kontaktoberflächen, Farben und Längen auf Anfrage
[2] bei normalen Umgebungstemperaturen

[1] *other contact platings, colours and lengths on request*
[2] *at normal ambient temperatures*