ASI 061153

- **Part number : ASI 061153**
- **Profile / style : ARO 210 6 mm**
- **Connection thread : 1/2 BSP male paralell thread**
- **Description : Compressed air coupling**
- **Maxi working pressure : 12 bar**
- **Maxi temperature : +70°C**
- **Flow @ 6 b with DP 0.6 bar : 800 l/min.**
- **Safety anti hosewip : ISO 4414**
- **Locking system : One push button**
- **Material : Composite body**
- **Color code : Yellow button**
- **Antistatic**
- **Meet ATEX 2 standard**
- **Silicon free**
- **Non scratch body**
- **Anti bursting inside cartridge**
- **Crush and shock resistant**
- **Positionable body**
- **No pressure drop designed valve**
- **GUARANTEE : 3 years zero leak**

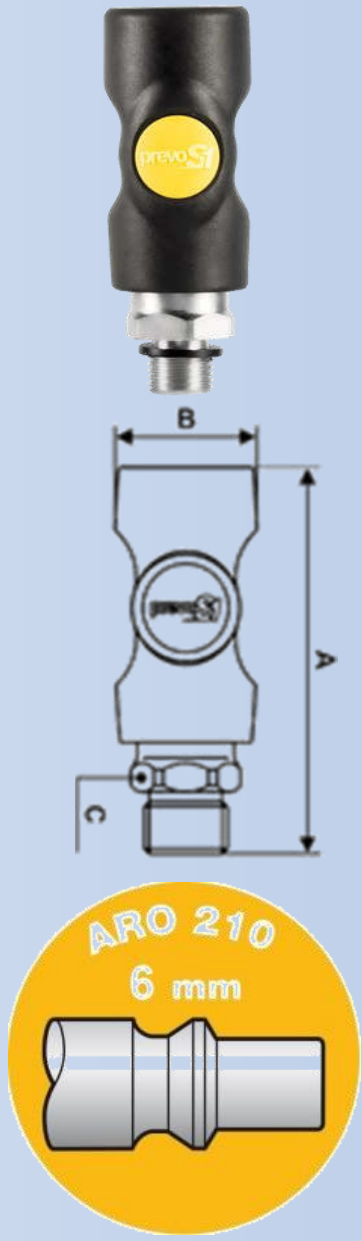

PREVOST SAS – C.S. 90208 - 74942 ANNECY-LE-VIEUX CEDEX - France
Tel. +33 (0)4 50 64 04 45 - Fax. +33 (0)4 50 64 00 10 - sales@prevost.eu - www.prevost.eu
Ce document ne peut être considéré comme contractuel. Dans un souci d'apporter un meilleur service à ses clients, la société PREVOST se réserve la possibilité de modifier les caractéristiques de sa gamme, sans préavis