Special mouldings in PLIOPRENE TPE
black

(for technical properties see page D 100)

PLIOPRENE TPE

Buffers or feet in black Plioprene

- 50 to + 125°C

type	article number	pack
Buffers		
12-1086 TPE	0146 0010 010	100
12-1310 TPE	0146 0020 010	100

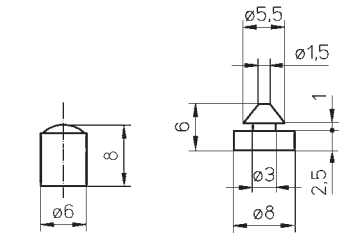



12-1086
0146 0010 010

12-1310
0146 0020 010

Special grommet in black Plioprene

- 50 to + 125°C

type	article number	pack
Special grommet		
12-1017 TPE	0146 0310 010	100
12-1431 TPE	0146 0330 010	100
Special grommet		
12-1428 TPE	0146 0401 010	100
Special oval grommet		
DO 19/27/33/3 TPE	0144 0351 010	100

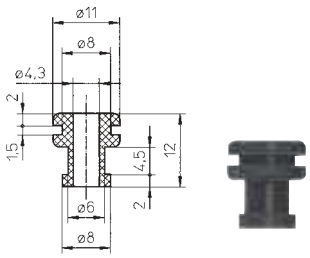

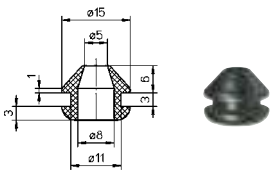

12-1017
0146 0310 010

12-1431
0146 0330 010

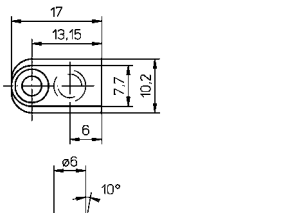

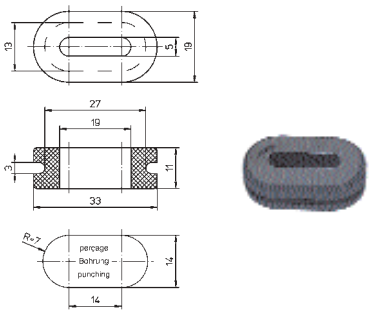

12-1428
0146 0401 010

DO 19/27/33/3 TPE
0144 0351 010

Bushes in Plioprene very flexible, black

- 40 to + 70°C

type	article number	pack
Wire protector grommets		
12-387 TPE	0146 0110 010	100
12-407 TPE	0146 0120 010	100

These bushes can be easily applied with our sleeve expanders KX1 and KX2.
(see page D1/1).

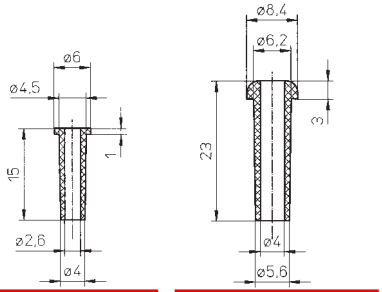



RS 136-7893
12-387
0146 0110 010

RS 136-7900
12-407
0146 0120 010

Caractéristiques techniques
Technische Daten - Groupe A
Technical properties

		Pages du catalogue Catalogue pages Katalogseite	Densité Density Dichte	Sh A	Retreint longitudinal Längsschrumpfung longitudinal shrink	Point de fusion Schmelzpunkt Melting point	Température d'utilisation Einsatztemperatur Operating temp. range	Temp. de rétreint Schrumpftemperatur Shrink temp.	Résistance à la rupture Zugfestigkeit Tensile strength at break	Allongement à la rupture Reissdehnung Ultimate elongation	Résist. à basse temp. Kältebeständigkeit Low temper. resistance
			g / cm³	Sh A	%	°C	°C	°C	MPa	%	°C
HELAVIA	Qual. 3490/3435	A1/1 A2/1		40 ±5			≤ +90		> 8	600	-30
SILAVIA	Qual. 2412	A1/3 A2/2		40 ±5			≤ +200		> 7	600	-80
PLIO-SUPER	Qual. 9923	A3/1 A3/2	1,30	90 ±3			≤ +90		24	300	≥ -20
PLIO-HT	Qual. 9861	A3/5-6	1,30	80 ±5			+105 continuous		20	300	-40 (selon norme ASTM)
PLIO-BT	Qual. 9863	A3/5-6	1,22	75 ±5			≤ +70		> 15	400	-55 aux chocs
PLIO INDUS.	Qual. 9832	A3/7	1,23	85 ±5			≤ +60		> 22,5	350	-20
PLIO-R & R-VJ	Qual. 9901	A4/1	1,3	97 ±3	20 to 30		-20 to +90	+120	20	250	
PLIOFINE	SAM B B-EX BX-VJ AD-UL3	A4/4 A4/7 A4/9 A4/11 A4/12	 ≤ 1,0 ≤ 1,35 ≤ 1,35 ≤ 1,35		≤ 15 ≤ -10 ≤ -5 ≤ +5-10			+90/100 115 +90 ≤ -10% 	> 12 20 15 12,7 12	> 200 ≥ 200 ≥ 300 ≥ 300	
PLIOSPIRE	Qual. PVC 9921 Qual. PTFE Qual. PA 6 BK (010) Qual. PP BK (010) Qual. PE NL (018) Qual. PE BK (010) Qual. PE WH (001)	A5	1,30 2,20 1,08 0,92 0,90 0,95 0,97			+100 +325 +215 +160 +112 +112 +112	-15 to +80 -200 to +260 -40 to +120 -40 to +90 -50 to +85 -50 to +85 -50 to +75		25 20 35 30 12 12 12	300 300 240 500 550 550 400	
PLIOSIL	PET	A6	1,38			260	-50 to +130 +220 peak		25	28	
ELECTROFLEX	normal BK (010) calor BU (002) oil GH (003)	A7/1					-20 to +60 -10 to +90 -20 to +60		2 to 7,5 2 to 7,5 11,8	85 to 100 85 to 100 285	
POLYFLEX	PA 6	A7/3					continuous -40 to +120 +150 peak		40-70		
HELAVIA	Polychloroprène Nitrile EPDM	A20		40 to 60			≤ +120		> 6	> 500	-≥ -30
PLIOPRENE	TPE TPE extra flexible	A21	1,0 0,9	60 ±5 40-45			-50 to +125 -40 to +70		> 4,5 8	> 300 600	
PLIO	PVC 9542 PVC 9641	A22/1..5 A22/10&11	1,2	60 ±5 70 ±5			≤ +70 ≤ +75		10 13	> 400 350	-30 -25
DM	PA 6	A22/20	1,13				+70 continuous +120 peak		50	45	-20
PLIO	PA6.6 PE - PP PE - PP	A22/6 A22/30	1,14 0,90				-40 to +110 +180 peak -40 to +85 +120 peak		65 28	300 12	-40
PLIOBORD	PE standard PE non flammable	A23/1	0,92 0,97				-50 to +85 -50 to +75		> 12 > 10	> 550 > 600	-50
A 720	A 720	A23/2-3					+105 continuous	+130			-55
SI-303	Silicone	A23/2-3	1,17				-70 to +250			> 400	
PLIOPLAST	PLIOPLAST 15 PLIOPLAST 18 PLIOPLAST 25	A23/4					-18 to +80		> 2,8 > 3,5 > 5,4	> 150 > 250 > 175	

Caractéristiques techniques
Technische Daten
Technical properties

- Groupe A

		Pages du catalogue Catalogue pages Katalogseite	Résistivité transversale Durchgangswiderstand Volume resistivity	Constante diélectrique Dielektrischer Faktor Dielectric constant	Rigidité diélectrique Durchschlagfestigkeit Dielectric strenght	Tenue à la flamme Brandverhalten Flame resistance	Corrosivité Korrosion Corrosion	Absorption d'eau Wasseraufnahme Water Absoption	Indice d'oxygène Sauerstoffindex Limiting oxygen index (LOI)
			Ohm x cm		**kV / mm**			**%**	**%**
HELAVIA	Qual. 3490/3437	A1/1 A2/1	> 4 x 10^{9}		> 13	UL 94-VO/M3			28
SILAVIA	Qual. 2412	A1/3 A2/2	10^{15}		18				
PLIO-SUPER	Qual. 9923	A3/1 A3/2	to 20°C : 3x10^{12}		20	UL94-V2			
PLIO-HT	Qual. 9861	A3/5-6			> 20	UL94-V0			
PLIO-BT	Qual. 9863	A3/5-6							
PLIO INDUS.	Qual. 9832	A3/7	to 20°C : 1x10^{13}		> 20				
PLIO-R & R-VJ	Qual. 9901	A4/1	10^{12}		20	UL94-V0		0,2	
PLIOFINE	SAM B B-EX BX-VJ AD-UL3	A4/4 A4/7 A4/9 A4/11 A4/12	> 10^{14} 10^{15} 10^{14} 10^{14} 10^{10}		> 20 25 20 20 16	VW-UL 224 self-extinguishing except transparent		≤ 0,2 ≤ 0,5 ≤ 0,5 ≤ 1,0	
PLIOSPIRE	Qual. PVC 9921 Qual. PTFE Qual. PA 6 BK (010) Qual. PP BK (010) Qual. PE NL (018) Qual. PE BK (010) Qual. PE WH (001)	A5		4 2,0 3,7 2,5 2,2 2,2 2,2	20 50 16 > 25 > 25 > 25 > 25	 UL94-V0 HB UL94-V2		 0 2 < 0,1 < 0,1 < 0,1 < 0,1	0,1
PLIOSIL	PET	A6				UL94-V2			27,5
ELECTROFLEX	normal BK (010) calor BU (002) oil GH (003)	A7/1			4 4 4	UL94-V0 UL94-V0			
POLYFLEX	PA 6	A7/3	10^{12}						
HELAVIA	Polychloroprène Nitrile EPDM	A20	> 4x10^{8}		> 13				
PLIOPRENE	PLIOPRENE TPE PLIOPRENE TPE extra souple	A21	9 x 10^{14} 10^{14}		35 30				
PLIO	PVC 9542 PVC 9641	A22/1..5 A22/10 & 11	10^{13}		> 20	UL94-HB			
DM	PA 6	A22/20	10^{13}	3,2	50	UL94-V2		2,5	
PLIO	PA6.6 PE - PP PE - PP	A22/6 A22/30	10^{14} 10^{16}		26 > 20	UL94-V2		2,5 < 0,1	
PLIOBORD	PE standard PE non flammable	A23/1	10^{17} 10^{17}	2,2 2,2	60 60	- UL94-V2		< 0,1 < 0,1	
A 720	A 720	A23/2-3			30		Nulle T° lim. util.		
SI-303	Silicone	A23/2-3	10^{15}	2,9	16				
PLIOPLAST	PLIOPLAST 15 PLIOPLAST 18 PLIOPLAST 25	A23/4				self-extinguishing	1 1 1		