HIRSCHMANN® Test & Measurement
A BRAND OF SKS

SKS® SKS Kontakttechnik GmbH

Stecker

MST 201



CE

Produkt	MST 201
Beschreibung	Miniatur-Steckerstift - Durchmesser 2 mm - zum Einlöten in Leiterplatten. Passend zu MKU 1 und MBU 2. In Verbindung mit der Buchse MBU 2 wird dieser Steckerstift beim Übereinanderstapeln von Leiterplatten eingesetzt. Montage der Steckerstifte im Raster = 5 mm.
Betriebsanleitung	BA208
Artikelnummer	931338001 Ni
Zeichnung	
	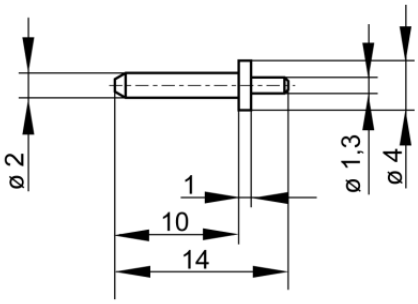
Technische Daten	
Anschluss	Lötanschluss
Bemessungsspannung(1)	30 VAC / 60 VDC
Messkategorie lt. IEC61010	O (3)
Bemessungsstrom(1) (Derating Kurve beachten)	6 A
Werkstoff-Kontaktstift	Messing, vernickelt
Temperaturbereich lt. IEC61010(2)	-20 °C bis +60 °C
Norm	IEC 61010

2 mm System

(1) Bei normalen Umgebungsbedingungen -5°C bis +40°C
(2) Anwendungen in abweichenden Temperaturbereichen sind beim Hersteller anzufragen
(3) Ohne bemessene Messkategorie, für Stromkreise die nicht direkt mit dem Netz verbunden sind
Stand: 19.06.2019