XCSE74•••

Safety interlock switch
Interrupteurs de sécurité
Sicherheits-Positionsschalter
Interruptores de seguridad
Interruttori di sicurezza
Interruptores de segurança

XCSE7411
XCSE7412
XCSE741214
XCSE7431

XCSE

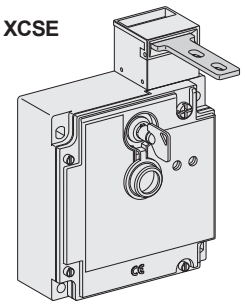

XCSZ01

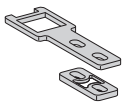

XCSZ02

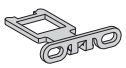

XCSZ03

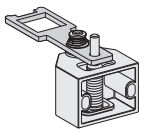

English

These devices have been designed to be in compliance with the standards currently in effect: EN/IEC 60947-5-1, EN/ISO 13849-1, EN/IEC 62061, EN/IEC 60947-1, EN/ISO 14119, EN/IEC 60204. These devices can achieve up to category 4 PL=e or SIL 3 (if combined with an appropriate Control Safety Unit PL=e / SIL 3).

Français

Ces appareils ont été conçus d'après les normes actuellement en vigueur : EN/IEC 60947-5-1, EN/ISO 13849-1, EN/IEC 62061, EN/IEC 60947-1, EN/ISO 14119, EN/IEC 60204.
Ces équipements peuvent atteindre un circuit de commande jusqu'à la catégorie 4 PL=e ou SIL 3 correspondant (en combinaison avec unité de contrôle de sécurité appropriée PL=e / SIL 3).

Deutsch

Die Geräte wurden gemäß den geltenden Normen EN/IEC 60947-5-1, EN/ISO 13849-1, EN/IEC 62061, EN/IEC 60947-1, EN/ISO 14119, EN/IEC 60204 entwickelt.
Diese Geräte können bis Kategorie 4 PL = e bzw. SIL 3 zu erreichen ((wenn mit einer entsprechenden Control Safety unit kombiniert PL = e / SIL 3) erreichen.

Español

Estos dispositivos han sido diseñados de conformidad con las normas actualmente en vigor EN/IEC 60947-5-1, EN/ISO 13849-1, EN/IEC 62061, EN/IEC 60947-1, EN/ISO 14119, EN/IEC 60204. Estos dispositivos permiten conseguir hasta la categoría 4 PL = e o SIL 3 (si se combina con una Unidad de Control de Seguridad apropiado PL = e / SIL 3).

Italiano

Questi dispositivi sono stati progettati secondo le norme in vigore: EN/IEC 60947-5-1, EN/ISO 13849-1, EN/IEC 62061, EN/IEC 60947-1, EN/ISO 14119, EN/IEC 60204.
Questi dispositivi consentono di ottenere fino a categoria 4 PL = e o SIL 3 (se combinato con un'unità di sicurezza di controllo appropriata PL = e / SIL 3).

Português

Estes aparelhos foram concebidos para estar em conformidade com as normas em vigor: EN/IEC 60947-5-1, EN/ISO 13849-1, EN/IEC 62061, EN/IEC 60947-1, EN/ISO 14119, EN/IEC 60204. Estes aparelhos permitem atingir até à categoria 4 PL = e ou SIL 3 (se combinado com uma unidade de segurança de controle apropriada PL = e / SIL 3).

Dimensions
Encombrements
Abmessungen
Dimensiones
Dimensioni
Dimensões

mm / in

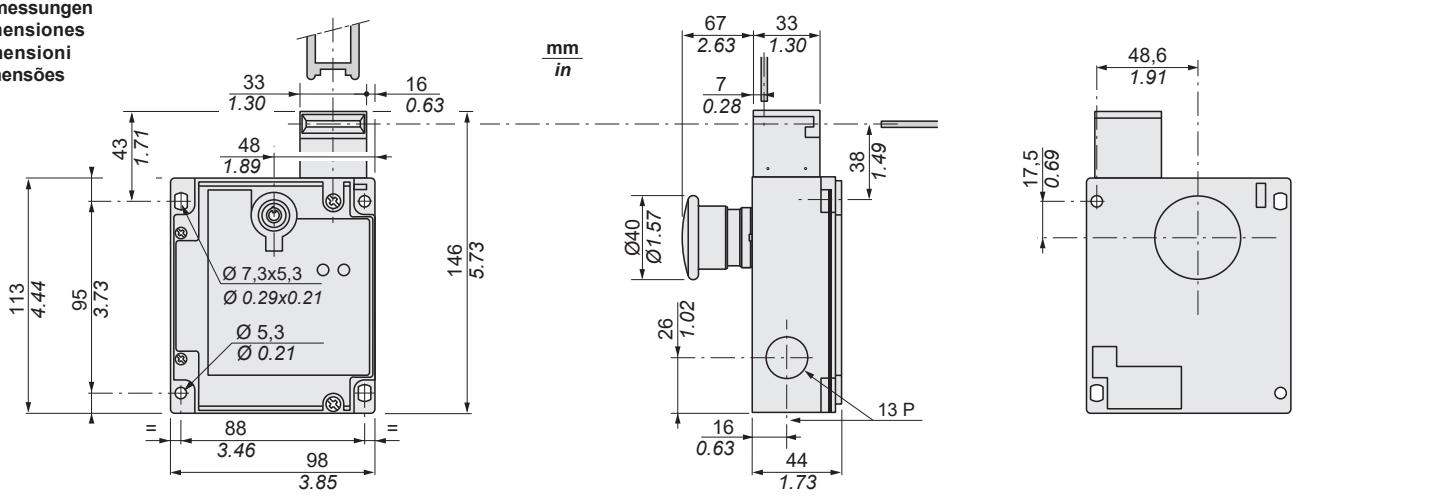

XCSZ01

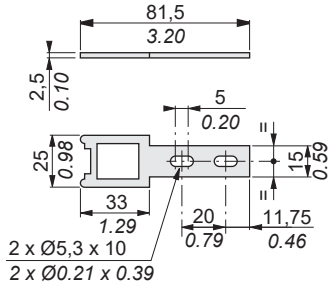

XCSZ02

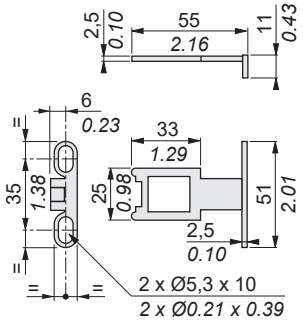

XCSZ03

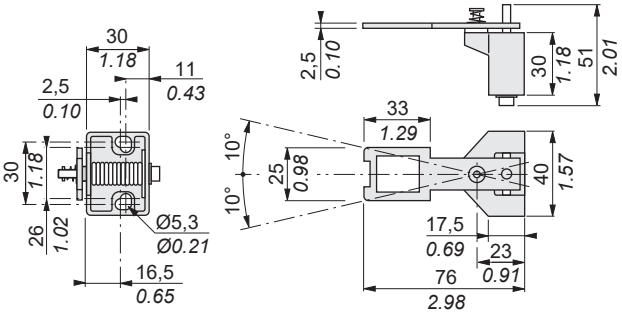

(en) Electrical equipment should be installed, operated, serviced, and maintained only by qualified personnel. No responsibility is assumed by Schneider Electric for any consequences arising out of the use of this material.

(fr) Les équipements électriques doivent être installés, exploités et entretenus par un personnel qualifié. Schneider Electric décline toute responsabilité quant aux conséquences de l'utilisation de ce matériel.

(de) Elektrische Geräte dürfen nur von Fachpersonal installiert, betrieben, gewartet und instand gesetzt werden. Schneider Electric haftet nicht für Schäden, die aufgrund der Verwendung dieses Materials entstehen.

(es) Sólo el personal de servicio cualificado podrá instalar, utilizar, reparar y mantener el equipo eléctrico. Schneider Electric no asume las responsabilidades que pudieran surgir como consecuencia de la utilización de este material.

(it) Le apparecchiature elettriche devono essere installate, usate e riparate solo da personale qualificato. Schneider Electric non assume nessuna responsabilità per qualunque conseguenza derivante dall'uso di questo materiale.

(pt) A instalação, utilização e manutenção do equipamento eléctrico devem ser efectuadas exclusivamente por pessoal qualificado. A Schneider Electric não assume qualquer responsabilidade pelas consequências resultantes da utilização deste material.

© 2019 Schneider Electric. "All Rights Reserved."

Printed in

Tongued key actuation radii / Rayons d'actionnement des clés languettes / Betätigungsradien der Zungenschlüssel
Radios de accionamiento de las llaves lengüetas / Raggio minimo di azionamento / Raios de accionamento das chaves de lingueta

XCSZ01

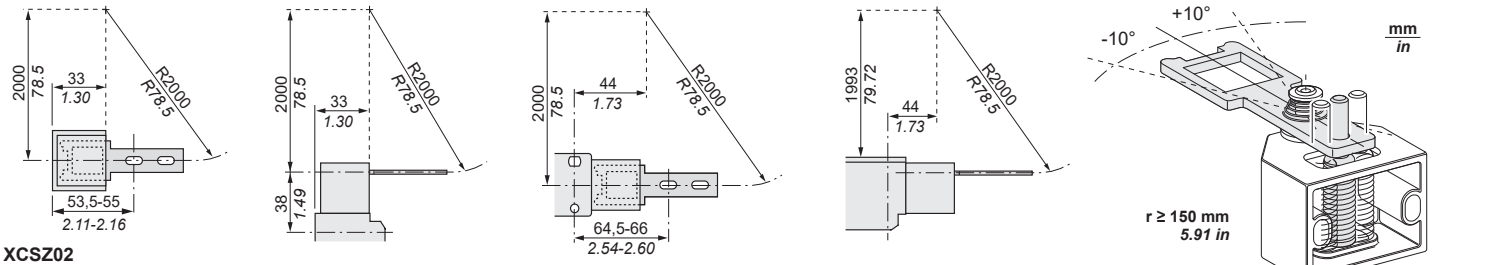

XCSZ02

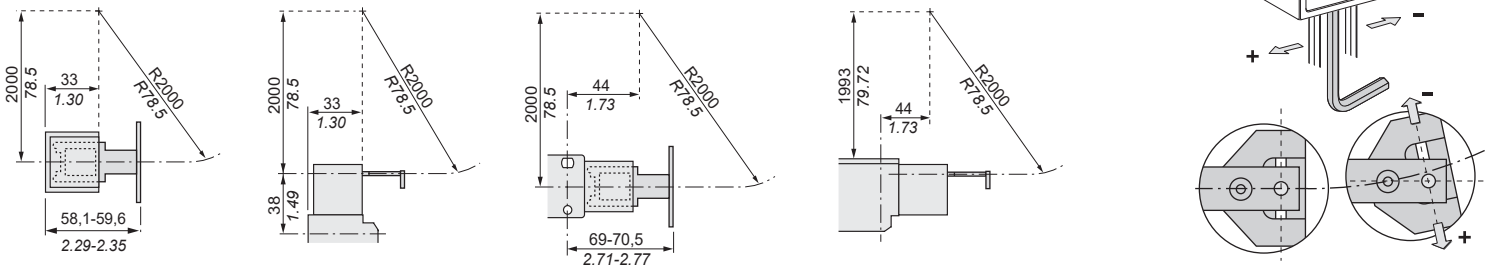

XCSZ03

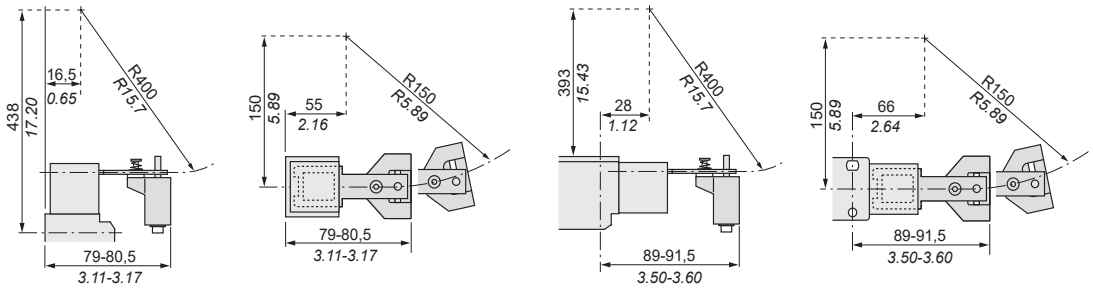

Head orientation
Orientation de la tête
Ausrichtung des Kopfteils
Orientación de la cabeza
Orientamento della testa
Orientação da cabeça

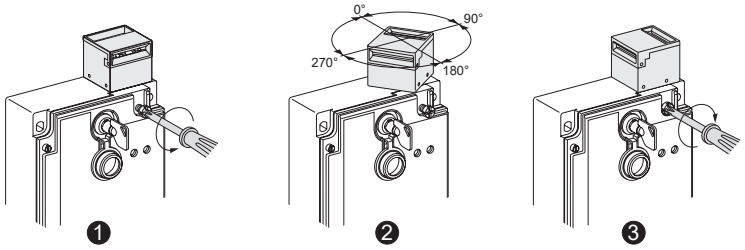

Tightening torque, tightening capacity
Couple de serrage, capacité de serrage
Anziehdrehmoment, Anziehvermögen
Par de apriete, capacidad de apriete
Coppia di serraggio, capacità di serraggio
Binário de aperto, capacidade de aperto

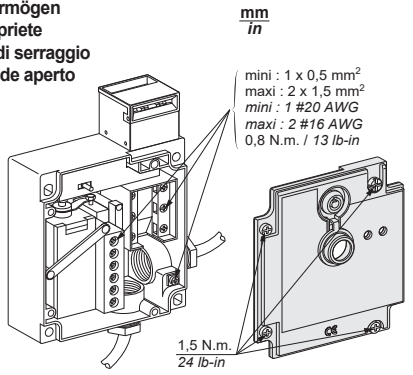

Adjustment of tongued keys
The safety interlock switch must not be used as a mechanical stop or as a centring tool for the moving guard.
An additional limit stop on the fixed part must be anticipated.
After adjustment, make it impossible to dismantle the support key.
Only keys XCSZ 01/02/03 must be used.

Réglage des clés languettes
L'interrupteur de sécurité ne doit pas servir de butée mécanique ni de centreur de votre protecteur mobile.
Prévoir une butée supplémentaire sur la partie fixe.
Aprés réglage, rendre indémontable la clé sur le support.
Seules les clés XCSZ 01/02/03 doivent être utilisées.

Einstellung der Zungenschlüssel
Der Sicherheits-Positionsschalter darf nicht als mechanischer Anschlag oder als Zentiergerät für die bewegliche Schutzvorrichtung verwendet werden.
Auf dem stationären Teil einen zusätzlichen Anschlag vorsehen.
Nach dem Einstellen dafür sorgen, dass der Schüssel des Trägers nicht demontiert werden kann.
Nur die Schlüssel XCSZ 01/02/03 dürfen verwendet werden.

Ajuste de los pestillos
El interruptor de seguridad no debe servir de tope mecánico ni para centrado de su protector móvil.
Prever un tope de retención suplementario sobre la parte fija.
Después del ajustado, procurar que sea imposible desmontar la clave del apoyo.
Sólo deben ser utilizadas las claves XCSZ 01/02/03.

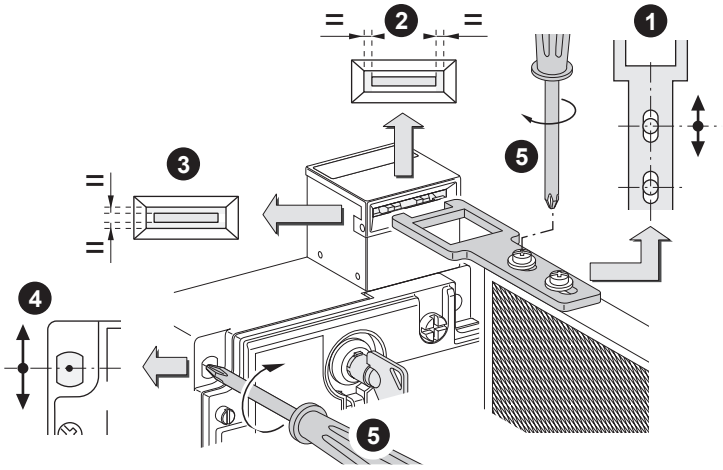

Regolazione degli azionatori
L'interruttore di sicurezza non deve servire da arresto meccanico nemmeno de centraggiodella protezione mobile.
Predisporre un finecorsa supplementare sulla parte fissa.
Dopo la regolazione, rendere non smontabile la chiave del supporto.
Verranno utilizzate solo le chiavi XCSZ 01/02/03.

Regulação das chaves de lingueta
O interruptor de segurança não deve servir como batente mecânica nem para centrar doprotector móvel.
Prever um batente suplementar na parte fixa.
Depois da regulação, tornar indesmontável a chave do suporte.
Só devem ser utilizadas chaves XCSZ 01/02/03.

Servicing precautions
Précautions lors d'intervention
Vorsichtsmaßnahmen beim Eingriff
Precauciones a tomar durante la intervención
Precauzioni al momento della manutenzione
Precauções a tomar durante uma intervenção

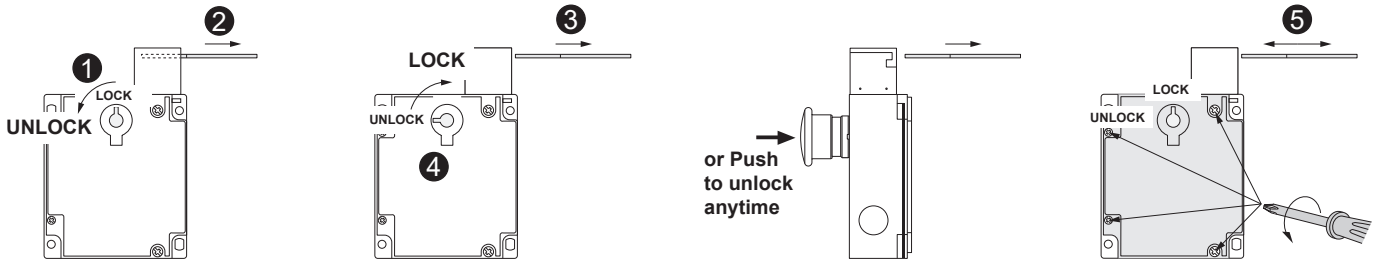

Contacts state
Etat des contacts
Kontaktzustand
Estado de los contactos
Stato dei contatti
Estado dos contactos

■	-Contact closed (1) -Contact fermé (1) -Kontakt geschlossen (1) - Contacto cerrado (1) - Contatto chiuso (1) - Contacto fechado (1)
□	-Contact open (0) -Contact ouvert (0) -Kontakt geöffnet (0) - Contacto abierto (0) - Contatto aperto (0) - Contacto aberto (0)
▒	-Transient state -Etat transitoire -Übergangszustand - Estado transitorio - Stato transitorio - Estado transitório

NC + NC + NO

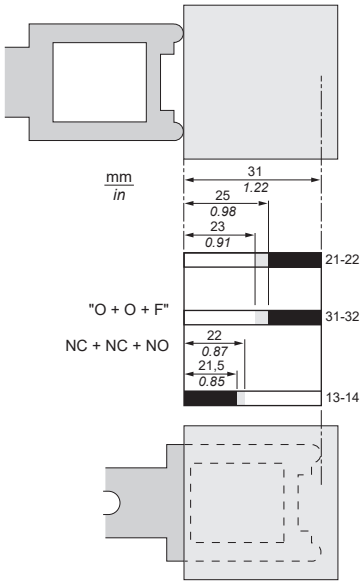

Wiring diagram
Mise en œuvre électrique
Elektrische Installation
Instalación eléctrica
Collegamenti elettrici
Instalação eléctrica

- Contacts represented with actuating key inserted and solenoïd not energized.
- Contacts représentés avec la clè-languette engagée et l'électro-aimant non-alimenté.
- Kontakte dargestellt mit eingelegtem Schlüssel und Elektromagnet nicht erregt.
- Contactos representados con la llave insertada y el electroimán no energizados.
- Contatti rappresentati con chiave inserita e elettromagnete non eccitati.
- Contatos representados com chave inserida e eletroímã não energizados.

NC + NC + NO

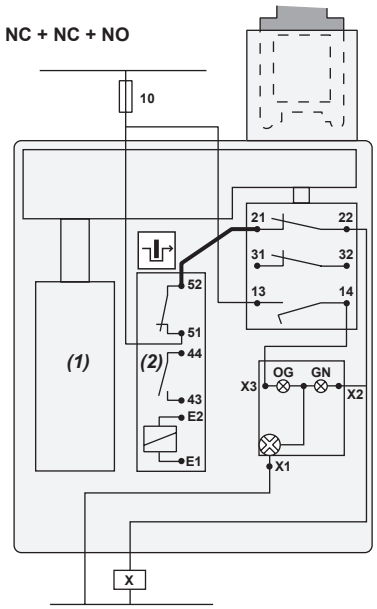

(1)
Solenoïd
Electro-aimant
Elektromagnet
Electroimán
Elettromagnete
Electroíman

(2)
Solenoid contacts
Contacts de l'électro-aimant
Kontakte des Elektromagnet
Contactos del electroimán
Contatti dell'elettromagnete
Contatos do eletroímã

21-52 / 21-44
Safety pre-wiring mandatory
Précâblage de sécurité obligatoire
Obligatorische Sicherheitsverbindung
Es obligatorio un cableado de seguridad
Cablaggio di sicurezza obbligatorio
Pré-cablagem de segurança obrigatória

⚠ DANGER / DANGER / GEFAHR / PELIGRO / PERICOLO / PERIGO

HAZARD OF ELECTRIC SHOCK, BURN OR EXPLOSION Turn off all power before working on this equipment. **Failure to follow these instructions will result in death or serious injury.**	**RISQUE DE CHOC ELECTRIQUE, DE BRULURE OU D' EXPLOSION** Coupez l'alimentation avant de travailler sur cet appareil. **Le non-respect de ces instructions entraînera la mort ou des blessures graves.**	**STROMSCHLAG-, VERBRENNUNGS- ODER EXPLOSIONSGEFAHR** Vor dem Arbeiten an dem Gerät dessen Stromversorgung abschalten. **Die Nichtbeachtung dieser Anweisungen wird den Tod oder schwere Körperverletzung zur Folge haben.**
PELIGRO DE DESCARGA ELÉCTRICA, QUEMADURAS O EXPLOSIÓN Desconecte toda alimentación antes de realizar el servicio. **El incumplimiento de estas instrucciones implicará la muerte o graves heridas.**	**RISCHIO DE SCARICHE ELETTRICHE, INCENDIO O ESPLOSIONE** Scollegare l'apparecchio dalla presa di corrente prima di qualsiasi intervento. **La mancata osservanza di questi istruzioni comporta gravi rischi per la vita e l'incolumità personale.**	**RISCO de CHOQUE ELÉCTRICO, de QUEIMADURA OU EXPLOSÃO** Desligue a alimentação antes de trabalhar neste aparelho. **O incumprimento destas instruções provocará a morte ou feridas graves**

⚠ CAUTION / ATTENTION / ACHTUNG / ATENCIÓN / ATTENZIONE / ATENÇÃO

INCORRECT INSTALLATION - All spare tongued keys must be stored in a safe place and only used or installed by authorized persons. - Use of a master key, modified or dummy tongued key may give rise to dangerous situations. - Tongued keys must be fixed by soldering, riveting or unretractable screws. **Failure to follow these instructions can result in equipment damage.**	**INSTALLATION INCORRECTE** - Toute clé languette de rechange doit être stockée en lieu sur et uniquement utilisée ou installée par des personnes habilitées. - L'utilisation de passe-partout, clé-languette modifiée ou factice peut conduire à des situations dangereuses. - Les clés-languettes doivent être fixés par soudage, rivetage ou vis «à sens unique» **Le non-respect de ces instructions peut entraîner des dommages matériels.**	**FALSCHE INSTALLATION** - Jeder Ersatz-Zungenschlüssel ist an einem sicheren Ort aufzubewahren und nur von berechtigten Personen zu verwenden oder zu installieren. - Die Verwendung von Sperrhaken oder veränderten oder nachgemachten Zungenschlüsseln kann zu gefährlichen Situationen führen. - Die Zungenschlüssel müssen angeschweißt, angenietet oder mit Einweg-Schrauben befestigt werden. **Die Nichtbeachtung dieser Anweisungen kann zu Materialschäden führen.**
INSTALACIÓN INCORRECTA - Las llaves lengüeta de repuesto deben almacenarse en un lugar seguro, y solo deben ser utilizadas o instaladas por personal autorizado. - Utilizar llaves maestras, llaves lengüeta modificadas o imitaciones puede provocar situaciones peligrosas. - Las llaves lengüeta se deben fijar mediante soldadura, remache o tornillo de sentido único. **El incumplimiento de estas instrucciones puede implicar daños materiales**	**INSTALLAZIONE ERRATA** - Conservare in luogo sicuro gli azionatori di ricambio e affidarne l'utilizzo o l'installazione a personale qualificato. - L'utilizzo di passe-partout, azionatori modificati o non donei può causare situazioni pericolose. - Fissare gli azionatori mediante saldatura, chiodatura o viti autobloccanti. **La mancata osservanza di questi istruzioni può causare danni materiali.**	**INSTALAÇÃO INCORRECTA** - Todas as chaves de lingueta sobressalentes devem ser guardadas num local seguro e utilizadas ou instaladas apenas por pessoas qualificadas. - A utilização de uma chave-mestra, chave de lingueta adulterada ou falsa pode dar origem a situações perigosas. - As chaves de lingueta devem ser fixadas através de um processo de soldagem, rebitagem ou parafuso «de sentido único» **O incumprimento destas instruções poderá resultar em danos materiais.**

Maintenance:
It is imperative to check the following points regularly
- the mechanical adjustment of product XCSE with the **XCSZ 01/02/03** tongued key
- wear: the devices should not be used beyond the characteristics stated in catalogues
- make sure of the good electric switching
- it is forbidden to modify the devices.

Any and all liability shall be excluded in case of non compliance with the requirements of this notice.

Entretien :
il est impératif de vérifier régulièrement les points suivants :
- le réglage mécanique du produit XCSE avec la clé languette **XCSZ 01/02/03**.
- l'usure : les appareils ne doivent pas être utilisés au delà des caractéristiques catalogue.
- s'assurer de la bonne commutation électrique.
- il est interdit de modifier les appareils.

Nous déclinons toute responsabilité en cas de non respect des consignes de cette notice.

Wartung:
Die folgenden Punkte sind regelmäßig zu prüfen:
- Die mechanische Einstellung des XCSE Produkts mit dem Zungenschlüssel **XCSZ 01/02/03**.
- Abnutzung: Die Geräte dürfen nicht über die Katalogdaten hinaus verwendet werden
- Die gute elektrische Umschaltung prüfen
- Eine Änderung der Geräte ist verboten

Im Falle der Nichtbeachtung der Gebrauchshinweise dieser Anleitung lehnen Wir jegliche Haftung ab.

Mantenimiento:
Es imprescindible comprobar regularmente los puntos siguientes :
- el ajuste mecánico del producto XCSE con la clave machihiembra **XCSZ 01/02/03**.
- el desgaste: los aparatos no deben utilizarse más allá de las características indicadas en el catálogo
- asegurarse de la buena conmutación eléctrica
- está prohibido modificar los aparatos.

Declinamos toda responsabilidad en el supuesto de no aplicación de las Instrucciones adjuntas.

Manutenzione :
è indispensabile verificare regolarmente i punti seguenti :
- la regolazione meccanica del prodotto XCSE con la chiave a linguetta **XCSZ 01/02/03**.
- l'usura : gli apparecchi devono essere utilizzati rispettando le caratteristiche elencate nel catalogo
- verificare la corretta commutazione elettrica
- è vietato modificare gli apparecchi.

Decliniamo ogni responsabilità in caso di mancato rispetto delleindicazioni contenute in queste istruzioni.

Manutenção:
É imperativo verificar regularmente os seguintes pontos:
- a regulação mecânica do produto XCSE com a chave de lingueta **XCSZ 01/02/03**.
- o desgaste: os aparelhos não devem ser utilizados para além das características de catálogo
- verificar a correcta comutação eléctrica
- é proibido alterar os aparelhos.

Nós declinamos qualquer responsabilidade em caso de não serem respeitadas as instruções deste documento.

Operation example of a safety switch XCSE74... : Locking when the solenoid is unpowered.
Exemple de fonctionnement d'un interrupteur de sécurité XCSE74... : Verrouillage quand l'électro-aimant est non-alimenté.
Funktionsbeispiel für einen Sicherheitsschalter XCSE74...: Verriegelung bei spannungsfreiem Elektromagnet.
Ejemplo de funcionamiento de un interruptor de seguridad XCSE74: bloqueo cuando el solenoide está sin alimentación.
Esempio di funzionamento di finecorsa di sicurezza XCSE74: blocco quando l'elettromagnete non è sotto tensione.
Exemplo de operação de um interruptor de segurança XCSE74... : bloquear quando o solenoide estiver sem energia.

- Machine sequence - Séquence de la machine - Maschinenfolge - Secuencia de la máquina - Sequenza macchina - Sequência máquina	**- Guard position - Position du protecteur - Position des Schutzes - Posición del protector - Posizione della protezione - Posição da protecção**	**- Guard states - Etats du protecteur - Schutz-status - Estado del protector - Sato della protezione - Estado da protecção**	**- Main contacts states - Etats des contacts principaux - Hauptkontakt-zustände - estado de los contactos principales - stato dei contatti principali - estatuto principais ontatos** O + O + F NC+NC+NO	**- Solenoid states - Etats de l'électro-aimant - Zustand des elektromagnet - Estado del electroimán - Stato dell'elettro-magnete - Estado do eletroímã**	**- Solenoid contacts states - Etats des contacts de l'électro-aimant - Zustand des kontakte des elektromagnet - Estado de los Contactos del electroimán - Stato dei Contatti dell'elettro-magnete - Estado do Contatos do eletroímã** O + F NC + NO	**- Functions - Fonctionnalités - Aktion - Funcionalidades - Funzionalità - Funções**	**- LED orange - orange - Gelbe - Naranja - Arancione - Laranja**	**- LED green - Verte - Grüne - Verde - Verde - Verde**	**- Machine safety circuit - Circuit sécurité machine - Schutz-schaltung der Maschine - Circuito seguridad máquina - Circuito di sicurezza macchina - Circuito de segurança da máquina**	**- Escape Release - Déverrouillage - Fluchtentriegelung - Desbloqueo - Sbloccaggio - Desbloqueio**
- Machine stopped with power off. - Machine arrêtée hors tension. - Maschine gestoppt mit ausgeschalteter Spannungsversorgung. - Máquina detenida sin alimentación. - Macchina arrestata in assenza di tensione. - A máquina parou com a energia desligada.	- Open - Ouvert - Offen - Abierto - Aperto - Aberto	- Free movement - Libre - Frei - gegeben - Libre - Libero - Livre	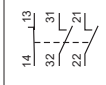	OFF		- Machine is non operation state - Machine au repos - Maschine steht - Máquina en reposo - Macchina a riposo - Máquina em repouso	●	●	- Open - Ouvert - Offen - Abierto - Aperto - Aberto	- Pushing the escape release Ø40 causes the unlocking of the XCSE Safety interlock switch from inside the hazardous area: - En appuyant sur le déclencheur Ø40, le déverrouillage de l'Interrupteur de sécurité XCSE s'effectue à l'intérieur de la zone dangereuse: - Die Betätigung der Fluchtentriegelung Ø40 bewirkt die Entriegelung des XCSE-Sicherheitspositionsschalters im Innern des ex-Bereichs: - Pulsando el desbloqueo de Ø40 provoca la liberación del interruptor de seguridad XCSE dentro de la zona peligrosa: - Premendo il pulsante di sbloccaggio Ø40 si ottiene lo sblocco del finecorsa di sicurezza XCSE dall'interno dell'area di pericolo: - Pressionar o destravamento de fuga Ø40 desbloqueia o interruptor de interbloqueio de segurança XCSE a partir de dentro da área perigosa:
- Machine stopped with power on - Machine arrêtée sous tension - Maschine gestoppt mit eingeschalteter Spannungsversorgung. - Máquina detenida con alimentación. - Macchina arrestata in presenza di tensione. - A máquina parou com a energia ligada.	- Open - Ouvert - Offen - Abierto - Aperto - Aberto	- Free movement - Libre - Frei - gegeben - Libre - Libero - Livre	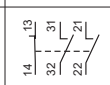	ON		- Machine cannot start - La machine ne peut pas démarrer - Maschine kann nicht anfahre - La máquina no puede arrancar - La macchina non si avvia - A máquina não pode arrancar	☀	●	- Open - Ouvert - Offen - Abierto - Aperto - Aberto	
- Machine stopped ready to start - Machine arrêtée prête à démarrer - Maschine gestoppt und startbereit. - Máquina detenida lista para arrancar. - Macchina arrestata pronta ad avviarsi. - A máquina parou pronta para iniciar.	- Closed - Fermé - Geschlossen - Cerrado - Chiuso - Fechado	- Free movement - Libre - Frei - gegeben - Libre - Libero - Livre		ON		- Guard is closed, flat-head key may be locked. It is locked at the start command. - Le protecteur est fermé, la clé-languette est verrouillée dès que l'ordre de marche sera donné. - Die Schutzvorrichtung ist geschlossen, der Flachschlüssel kann verriegelt werden. Schlüssel wird verriegelt sobald ein Anfahrbefehl gegeben wird. - El protector está cerrado, la llave-lengueta se bloquea tan pronto como se da la orden de funcionamiento. - La protezione è chiusa, la chiave a linguetta viene bloccata quando riceve il comando di funzionamento. - A protecção está fechada, a chave-lingueta é bloqueada desde que seja dada a ordem de arrancar.	●	●	- Open - Ouvert - Offen - Abierto - Aperto - Aberto	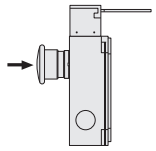 - The escape release shall generate a stop command. - Le déverrouillage doit générer Une commande d'arrêt. - Die Fluchtentriegelung muss einen Stoppbefehl auslösen. - Este desbloqueo genera un comando de parada. - Il pulsante di sbloccaggio genera un comando di arresto. - O destravamento de fuga deve gerar um comando de parada.
- Machine running - Machine en fonctionnement - Maschine läuft - Máquina en funcionamiento - Macchina in funzione - Máquina em funcionamento	- Closed - Fermé - Geschlossen - Cerrado - Chiuso - Fechado	- Locked - Verrouillé - Verriegelt - Bloqueado - Bloccato - Bloqueado	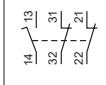	OFF		- Start command is given, machine is in operational state .- Ordre de marche donné, la machine est en état de marche. - Anfahrbefehl wurde erteilt, Maschine ist betriebsbereit. - Orden de funcionamiento dada, la máquina está en estado de funcionamiento. - Comando di funzionamento dato, la macchina è in stato di funzionamento. - Dada a ordem de arrancar, a máquina está em estado de funcionamento.	●	☀	- Closed - Fermé - Geschlossen - Cerrado - Chiuso - Fechado	- Guard status free - Protecteur libre - Schutz status freigegeben - Estado del protector libero - Protezione libero - Proteccão livre
- Stop sequence - Séquence d'arrêt - Stopp-Phase - Secuencia de parada - Sequenza d'arresto - Sequência de paragem	- Closed - Fermé - Geschlossen - Cerrado - Chiuso - Fechado	- Locked - Verrouillé - Verriegelt - Bloqueado - Bloccato - Bloqueado	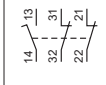	OFF		- Start command is given, machine slows down until complete stop. - Ordre d'arrêt donné, la machine s'arrête progressivement (décélération, puis arrêt complet du moteur). - Stoppbefehl wurde erteilt, Maschine hält progressiv an (Verlangsamung, bis zum Stillstand des Motors). - Orden de parada dada, la máquina se detiene progresivamente (deceleración y parada completa del motor). - Comando d'arresto dato, la macchina si ferma progressivamente (decelerazione poi arresto completo del motore). - Dada a ordem de paragem, a máquina pára progressivamente (redução da velocidade, e paragem completa do motor)	●	☀	- Closed - Fermé - Geschlossen - Cerrado - Chiuso - Fechado	- Selenoid - Electro-aimant - Elektromagnet - Electroimán - Elettromagnete - Electroíma 
- Machine stopped with power on - Machine arrêtée sous tension - Maschine gestoppt mit eingeschalteter Spannungsversorgung. - Máquina detenida con alimentación. - Macchina arrestata in presenza di tensione. - A máquina parou com a energia ligada.	- Closed - Fermé - Geschlossen - Cerrado - Chiuso - Fechado	- Free movement - Libre - Frei - gegeben - Libre - Libero - Livre	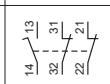	ON		- When machine has stopped, guard may be opened. - L'arrêt machine est obtenu. L'ouverture du protecteur est possible. - Maschine steht. Schutz kann geöffnet werden. - Se obtiene la parada máquina.Es posible abrir el protector. - Arresto macchina ottenuto. Possibilità di apertura della protezione. - Uma vez parada a máquina, pode-se abrir a protecção.	●	●	- Open - Ouvert - Offen - Abierto - Aperto - Aberto	DEL orange orange Gelbe Naranja Arancione Laranja ● DEL green verte Grüne Verde Verde Verde ●

Characteristics

Product certifications	**CCC, SAC**
Ambient air temperature	Operation : -25…+40 C° / *-13...104 F°* - Storage : -40…+70 C° / *-40...158 F°*
Vibration resistance	5 gn (10-500 Hz) conforming to **EN/IEC 60068-2-6**
Shock resistance	10 gn (11 ms) conforming to **EN/IEC 60068-2-27**
Number of operations	> 10^6
Reliability data B10d	5.500.000 (data value for a service life of 20 years can be limited by contact and mechanical wear)
Rated electric characteristics of use	∿ **AC-15, B300 : Ue = 240 V, Ie = 1,5 A or Ue = 120 V, Ie = 3 A,** ⎓ **DC-13, Q300: Ue = 250 V, Ie = 0,27 A or Ue = 125 V, Ie = 0,55 A** conforming to **IEC 60 947-5-1, EN 60 947-5-1**
Electric shock protection	Class I conforming to **EN/IEC 61140**
Actuation speed	mini = 0,01 m/s *(0.39 in/s)* - maxi = 0,5 m/s *(19.68 in/s)*
Short-circuit protection	10 A gG (gl) cartridge fuse (use type CC in the United States)
Cable connection	Screw clamps terminals - Clamping capacity : min : 1 x 0.5 mm^2 / *1 # 20 AWG*, max : 2 x 1.5 mm^2 / *2 # 16 AWG*.
Resistance to forcible withdrawal of actuator	F_{1max}=2600N / *584.5 lbf*, f_{Zh}=2000N / *449.6 lbf*

Caractéristiques

Certifications des produits	**CCC, SAC**
Température de l'air ambiant	Pour fonctionnement : -25…+40 C° - Pour stockage : -40…+70 C°
Tenue aux vibrations	5 gn (10…500 Hz) selon **EN/IEC 60068-2-6**
Tenue aux chocs	10 gn (durée 11 ms) selon **EN/IEC 60068-2-27**
Nombre de manœuvres	> 10^6
Données de fiabilité B10d	5.500.000 (la valeur des données pour une durée de 20 ans peut être limitée par l'usure due aux contacts et par l'usure mécanique)
Caractéristiques électriques assignées d'emploi	∿ **AC-15, B300 : Ue = 240 V, Ie = 1,5 A ou Ue = 120 V, Ie = 3 A,** ⎓ **DC-13, Q300 : Ue = 250 V, Ie = 0,27 A ou Ue = 125 V, Ie = 0,55 A** selon **IEC 60 947-5-1, EN 60 947-5-1**
Protection contre les chocs électriques	Class I selon EN/IEC 61140
Vitesse d'attaque	mini = 0,01 m/s - maxi = 0,5 m/s
Protection contre les courts-circuits	Cartouche fusible 10 A gG (gl)
Raccordement	Sur bornes à vis étriers - Capacité de serrage : mini : 1 x 0,5 mm^2, maxi : 2 x 1,5 mm^2
Résistance au retrait forcé de la languette	F_{1max}=2600N, f_{Zh}=2000N

Technische Daten

Produktzertifizierungen	**CCC, SAC**
Umgebungs-temperatur	Betrieb : -25…+40 C° - Lagerung : -40…+70 C°
Vibrations-festigkeit	5 gn (10…500 Hz) gemäß **EN/IEC 60068-2-6**
Schockfestigkeit	10 gn (Dauer 11 ms) gemäß **EN/IEC 60068-2-27**
Anzahl der Schaltspiele	> 10^6
Zuverlässigkeitsangaben B10d	5.500.000 (Datenwert für eine Betriebslebensdauer von 20 Jahren kann durch Berührung und mechanische Abnutzung eingeschränkt werden)
Zugeordnete elektrische daten	∿ **AC-15, B300 : Ue = 240 V, Ie = 1,5 A oder Ue = 120 V, Ie = 3 A,** ⎓ **DC-13, Q300 : Ue = 250 V, Ie = 0,27 A oder Ue = 125 V, Ie = 0,55 A** gemäß **IEC 60 947-5-1, EN 60 947-5-1**
Schutz gegen Spannungstöße	Classe I gemäß **EN/IEC 61140**
Zungenschlüssel geschwindigkeit	mini = 0,01 m/s - maxi = 0,5 m/s
Kurzschlußschutz	Sicherung 10 A gG (gl)
Anschluß	Auf Schraubbügelklemmen - Anziehvermögen : mini : 1 x 0,5 mm^2, maxi : 2 x 1,5 mm^2
Ausreißfestigkeit des Stellschlüssels	F_{1max}=2600N, f_{Zh}=2000N

Características

Certificaciones del producto	**CCC, SAC**
Temperaturas ambiente	Para funcionamiento: -25...+ 40 C° - Para almacenamiento: -40...+70 C°
Resistencia a las vibraciones	5 gn (10 ... 500 Hz) según **EN/IEC 60068-2-6**
Resistencia a los impactos	10 gn (duración 11 ms) según **EN/IEC 60068-2-27**
Cantidad de maniobras	> 10^6
Datos de fiabilidad de B10d	5.500.000 (es posible que el valor de datos para una vida útil de 20 años se vea limitada a causa del contacto o el desgaste mecánico)
Características eléctricas asignadas de utilización	∿ **CA-15, B300: Ue = 240 V, Ie = 1,5 A o Ue = 120 V, Ie = 3 A,** ⎓ **DC-13, Q300: Ue = 250 V, Ie = 0,27 A o Ue = 125 V, Ie = 0,55 A** según **IEC 60 947-5-1, EN 60 947-5-1**
Protección contra las descargas eléctricas	Classe I según **EN/IEC 61140**
Velocidad de acción	mini = 0,01 m/s - maxi = 0,5 m/s
Protección contra los cortocircuitos	Cartucho fusible 10 A gG gl)
Conexión	En terminales de tornillos estribos - Capacidad de apriete: mín.: 1 x 0,5 mm^2, máx.: 2 x 1,5 mm^2
Resistencia a la retirada forzosa del actuador	F_{1max}=2600N, f_{Zh}=2000N

Caratteristiche

Certificazioni del prodotto	**CCC, SAC**
Temperatura dell'aria ambiente	Funzionamento: -25...+ 40 C° - Immagazzinaggio: -40...+70 C°
Tenuta alle vibrazioni	5 gn (10 … 500 Hz) secondo **EN/IEC 60068-2-6**
Tenuta agli urti	10 gn (durata 11 mis) secondo **EN/IEC 60068-2-27**
Numero di manovre.	> 10^6
Affidabilità dati B10d	5.500.000 (il valore espresso per una durata operativa di 20 anni può essere inferiore a causa del contatto e dell'usura meccanica)
Caratteristiche elettriche di impiego attribuite	∿ **AC 15, B 300 Ue = 240 V, Ie = 1,5 A o Ue = 120 V, Ie = 3 A,** ⎓ **DC-13, Q300 : Ue = 250 V, Ie = 0,27 A o Ue = 125 V, Ie = 0,55 A** secondo **IEC 60 947-5-1, EN 60 947-5-1**
Protezione contro gli choc elettrici	Classe I secondo **EN/IEC 61140**
Velocità di attacco	mini = 0,01 m/s - maxi = 0,5 m/s
Protezione contro i cortocircuiti	Fusibile 10A gG (gl)
Collegamento	Su morsetti a vite serrafilo - Capacità di chiusura : mini : 1 x 0,5 mm^2, maxi 2 x 1,5 mm^2
Resistenza all'estrazione dell'azionatore	F_{1max}=2600N, f_{Zh}=2000N

Características

Certificações do produto	**CCC, SAC**
Temperatura ambiente	Funcionamento: -25...+40 C° - Armazenagem: -40...+70 C°
Comportamento às vibrações	5 gn (10 ... 500 Hz) segundo **EN/IEC 60068-2-6**
Comportamento aos choques	10 gn (duração 11 ms) segundo **EN/IEC 60068-2-27**
Número de manobras	> 10^6
Dados de fiabilidade de B10d	5.500.000 (o valor dos dados relativos a uma vida de serviço de 20 anos pode ser limitado por contacto e desgaste mecânico)
Características eléctricas de utilização atribuídas	∿ **AC-15, B300: Ue = 240 V, Ie = 1,5 A ou Ue = 120 V, Ie = 3 A,** ⎓ **DC-13, Q300: Ue = 250 V, Ie = 0,27 A ou Ue = 125 V, Ie = 0,55 A** segundo **IEC 60 947-5-1, EN 60 947-5-1**
Protecção contra os choques eléctricos	Classe I segundo **EN/IEC 61140**
Velocidade de ataque	mini = 0,01 m/s - maxi = 0,5 m/s
Protecção contra curtos-circuitos	Cartucho fusível 10 A gG (gl)
Ligações	Terminais com parafusos de aperto - Capacidade de aperto: min.: 1 x 0,5 mm^2; máx. 2 x 1,5 mm^2
Resistência à remoção forçada do actuador	F_{1max}=2600N, f_{Zh}=2000N