# SKF TMMA 75H




## Instructions for use

Bedienungsanleitung | Instrucciones de uso | Mode d'emploi | Manuale d'istruzioni | Instruções de uso
Инструкция по эксплуатации | 使用说明书 | Ръководство за употреба | Návod k použití | Betjeningsvejledning
Οδηγίες χρήσης | Kasutusjuhend | Käyttöohjeet | Upute za korisnike | Használati útmutató | Naudojimo instrukcija
Lietošanas instrukcija | Gebruiksaanwijzing | Instruksjoner for bruk | Instrukcja obsługi | Instrucțiuni de utilizare
Návod na používanie | Navodila za uporabo | Bruksanvisning | Kullanma talimatları



**WARNING** – High pressure equipment
**ACHTUNG** – Gerät mit Überdruck
**ADVERTENCIA** – Equipo de alta presión
**ATTENTION** – Equipement à haute pression
**ATTENZIONE** – Attrezzatura ad alta pressione
**ATENÇÃO** – Equipamento de alta pressão
**ПРЕДУПРЕЖДЕНИЕ** – Высокое давлениеоборудование
**警告** 此为高压设备
**ПРЕДУПРЕЖДЕНИЕ** – оборудване под високо налягане
**UPOZORNĚNÍ** – Vysokotlaké zařízení
**ADVARSEL** – Højtryksudstyr
**ΠΡΟΕΙΔΟΠΟΙΗΣΗ** – Εξοπλισμός υψηλής πίεσης
**HOIATUS** – kõrgsurvetehnika
**VAROITUS** – korkeapainelaite
**UPOZORENJE** – visokotlačna oprema
**VIGYÁZAT** – Nagynyomású berendezés
**ĮSPĖJIMAS** – didelio slėgio įranga
**BRĪDINĀJUMS** – augstspiediena aprīkojums
**WAARSCHUWING** – Hogedrukapparatuur
**ADVARSEL** – høytrykksutstyr
**OSTRZEŻENIE** – Sprzęt wysokociśnieniowy
**AVETIZARE** – Echipament sub înaltă presiune
**UPOZORNENIE** – vysokotlakové zariadenie
**OPOZORILO** – visokotlačna oprema!
**VARNING** – högtrycksutrustning
**UYARI** – Yüksek basınçlı ekipman

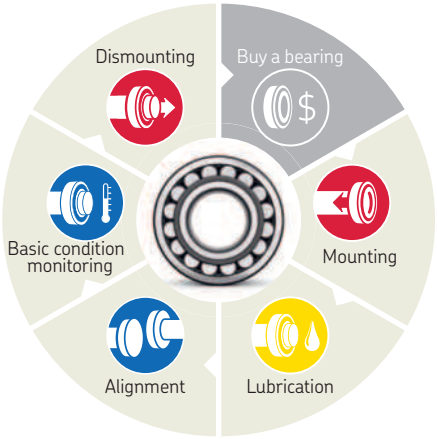
Dismounting
Buy a bearing
Basic condition monitoring
Mounting
Alignment
Lubrication



## TMMA 75H

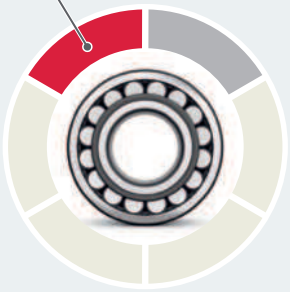

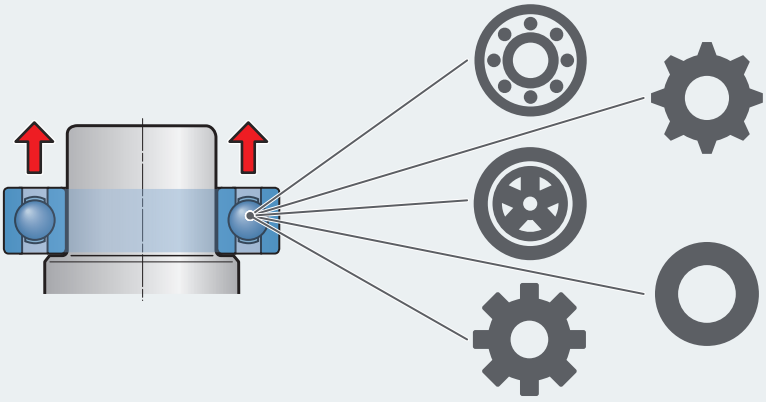

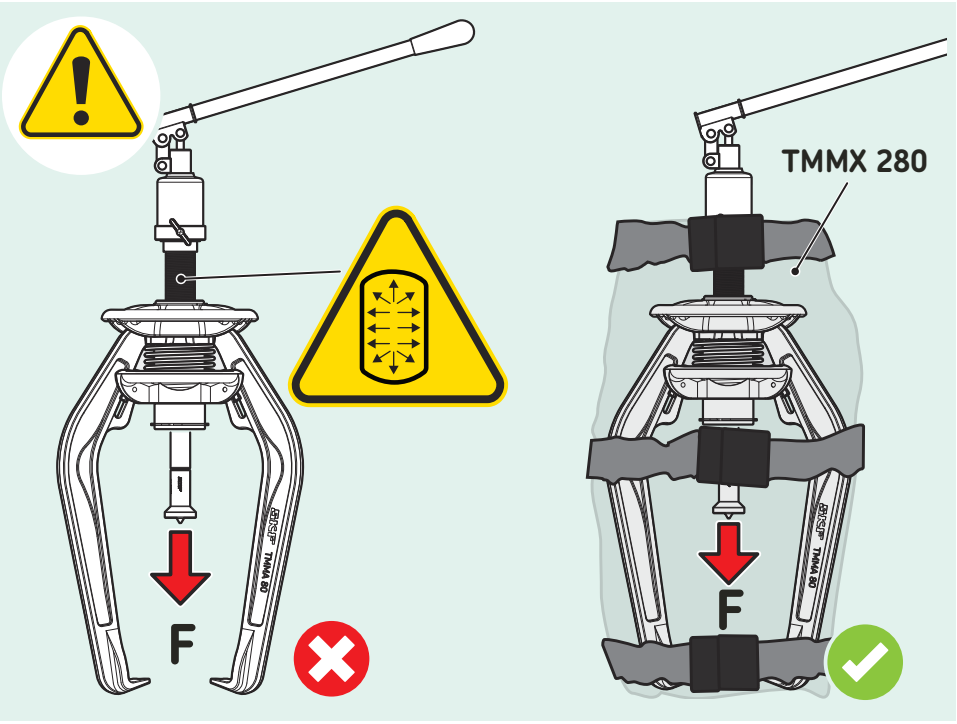
F
TMMX 280
F


SKF Service
?
MP5313

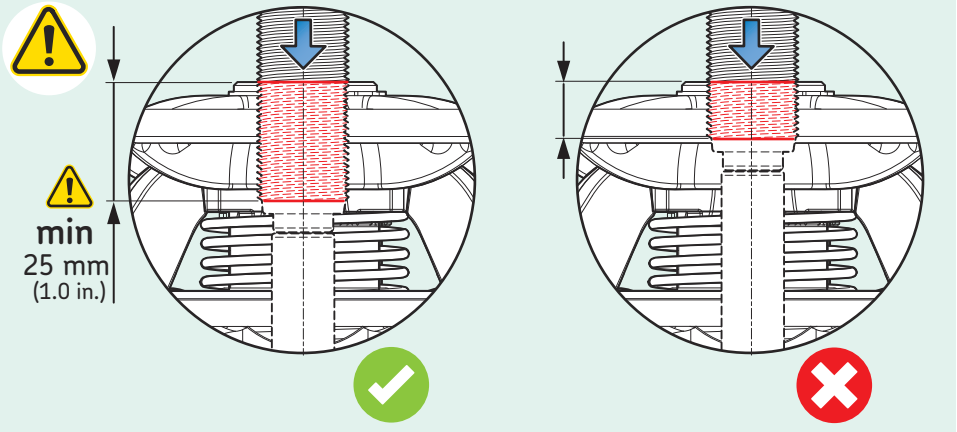
min
25 mm
(1.0 in.)

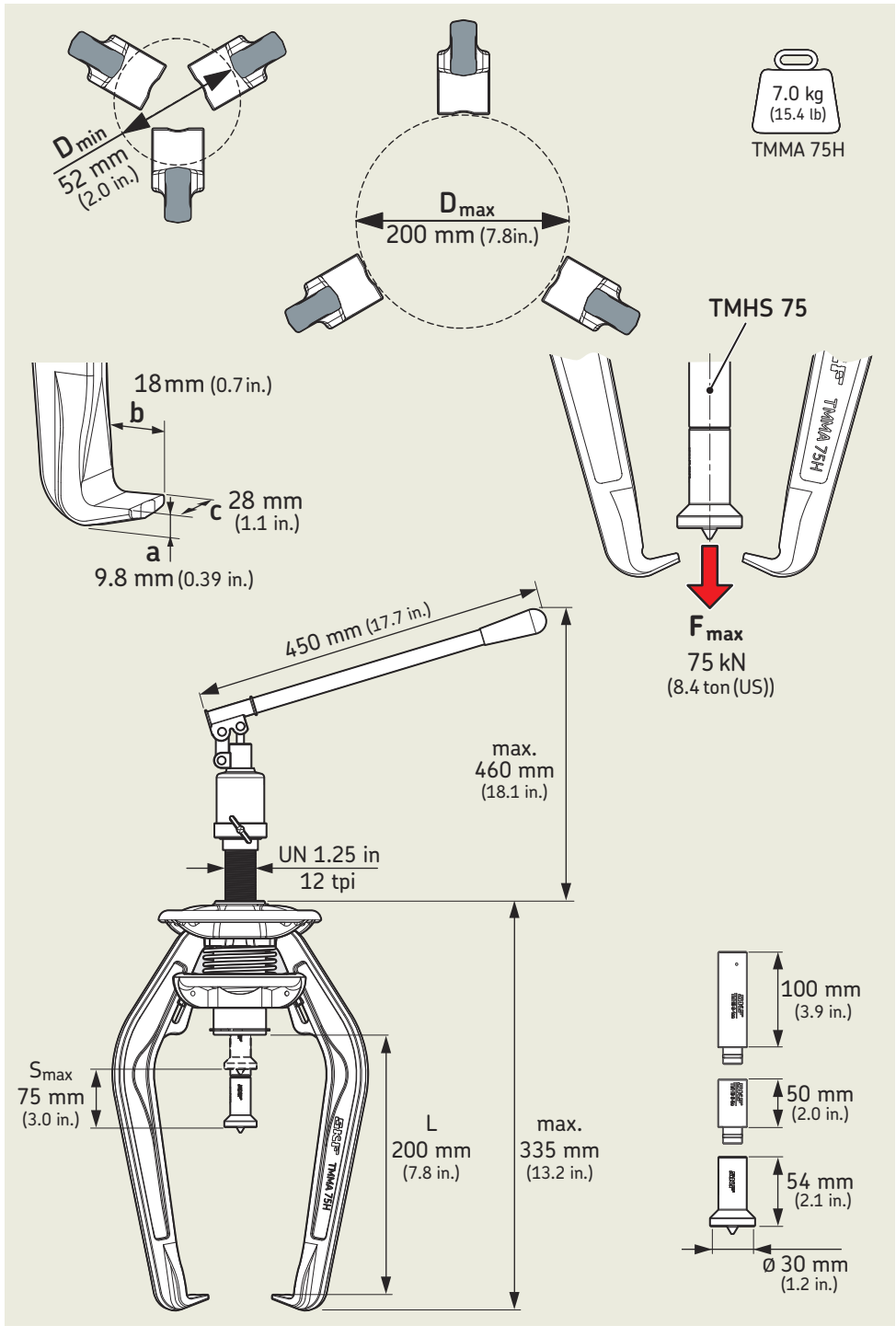
D min
52 mm
(2.0 in.)
D max
200 mm (7.8in.)
7.0 kg
(15.4 lb)
TMMA 75H
TMHS 75
18 mm (0.7 in.)
b
c 28 mm
(1.1 in.)
a
9.8 mm (0.39 in.)
F max
75 kN
(8.4 ton (US))
450 mm (17.7 in.)
max.
460 mm
(18.1 in.)
UN 1.25 in
12 tpi
Smax
75 mm
(3.0 in.)
L
200 mm
(7.8 in.)
max.
335 mm
(13.2 in.)
100 mm
(3.9 in.)
50 mm
(2.0 in.)
54 mm
(2.1 in.)
Ø 30 mm
(1.2 in.)

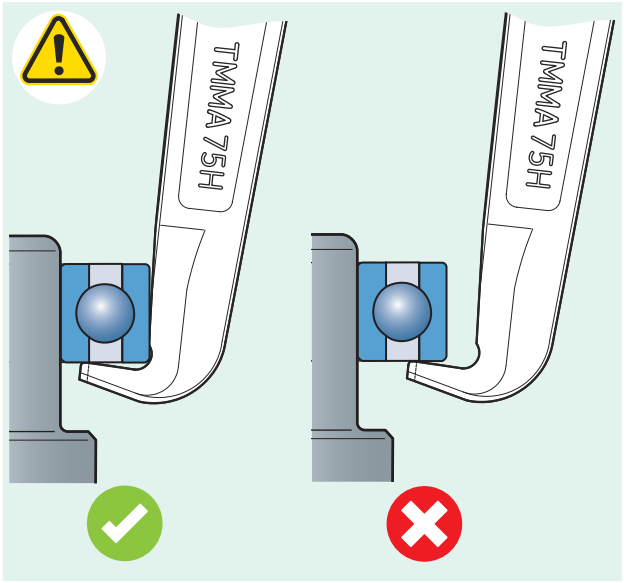
TMMA 75H
TMMA 75H

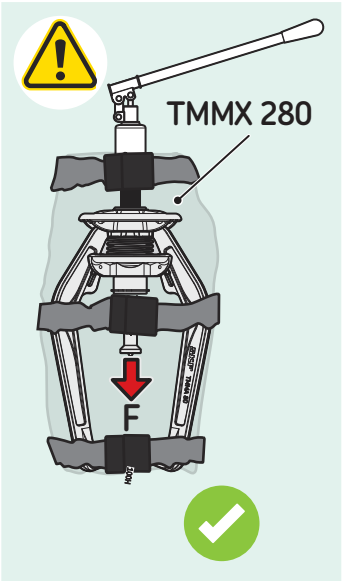
TMMX 280
F

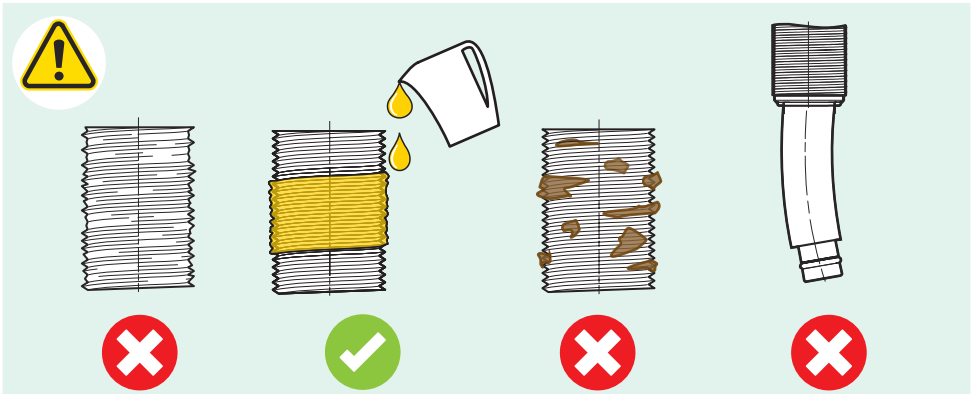

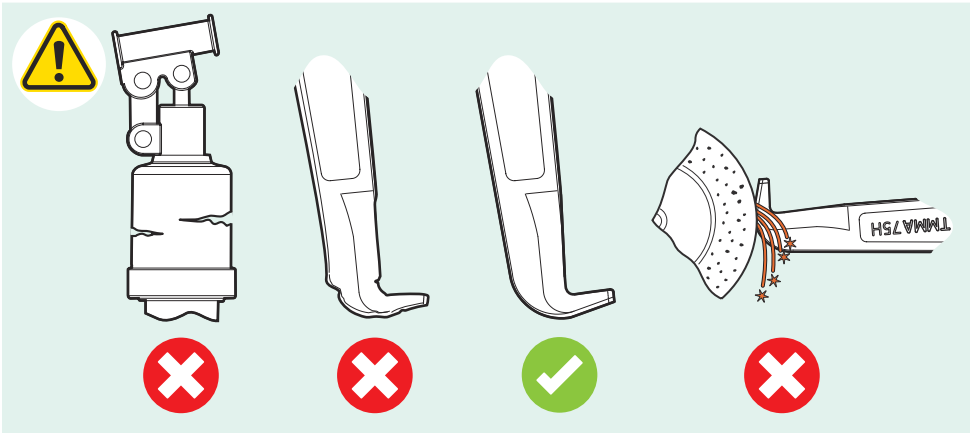
TMMA75H

TMMA 75H
~6mm
~0.3 in.


TMMA 75H


TMMA 75H
~6mm
~0.3 in.


TMMA 75H


1
2
3
4
5

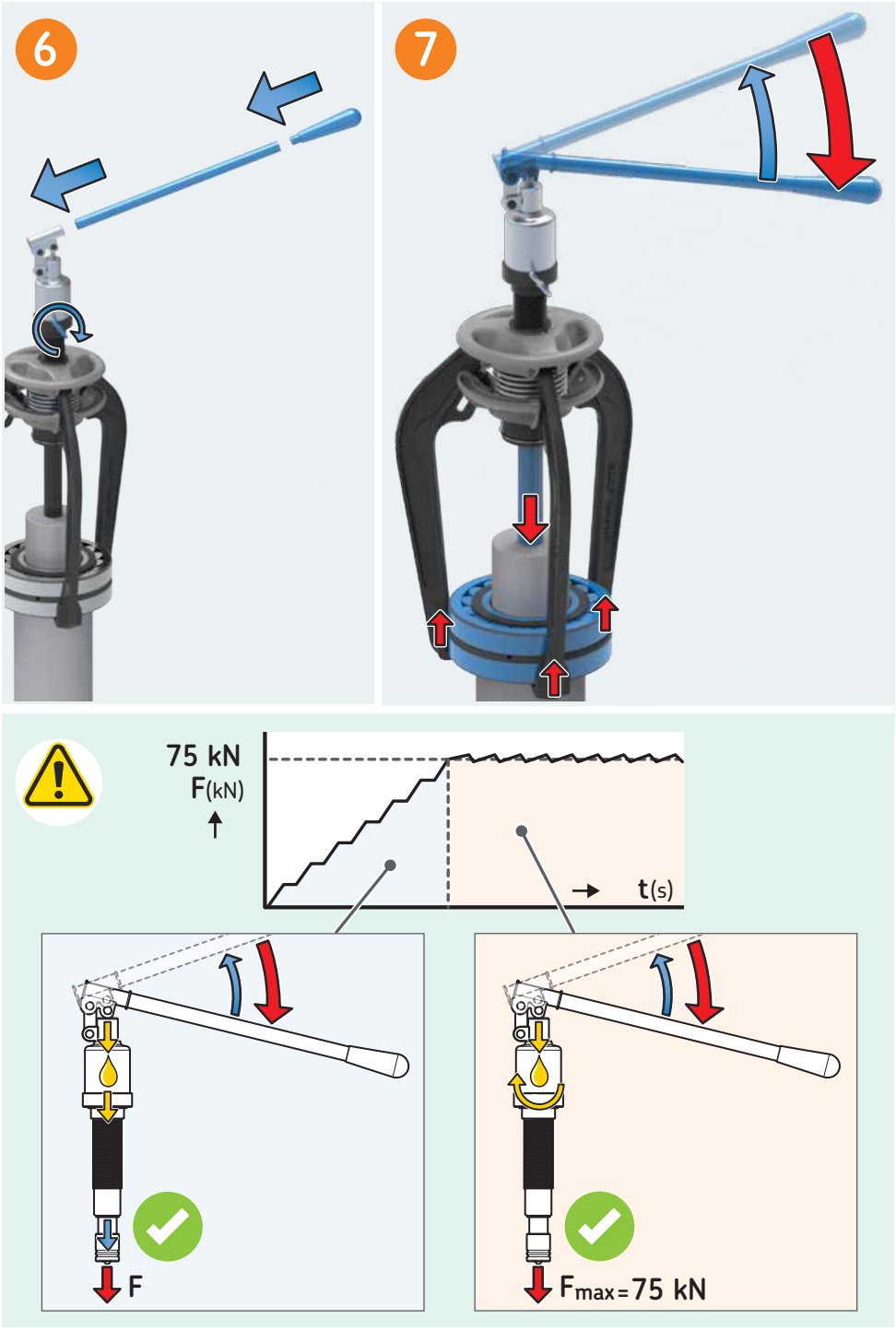
6
7
75 kN
F(kN)
t(s)
F
Fmax = 75 kN

## TMMX 280

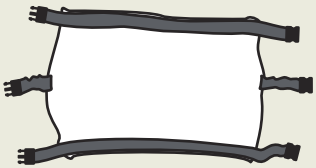

## TMMS 50

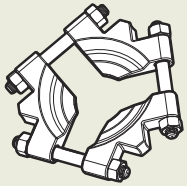

## TMMS 100

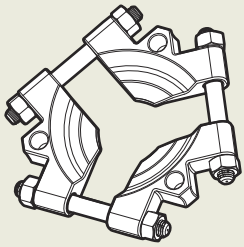

## TMHS 75

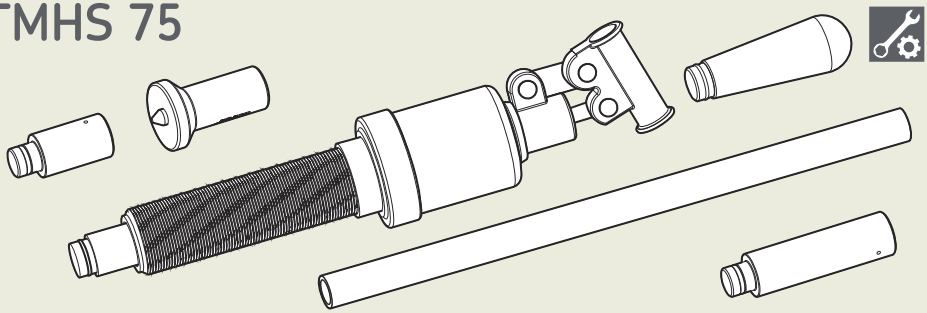

## TMMA 75H-1

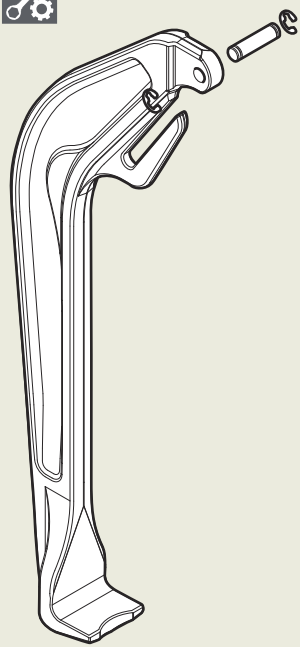

## TMMA 75H/80-3

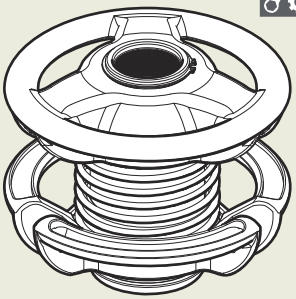

## TMHS 5T

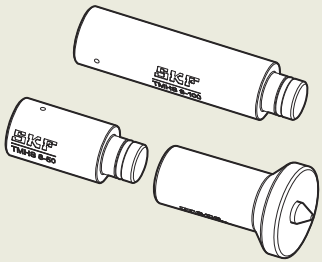

## TMMA 80-2

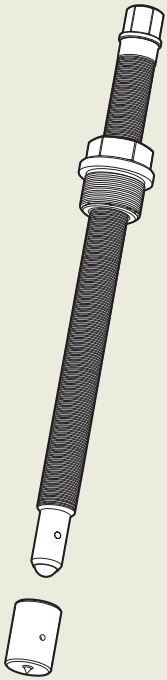

EN ENGLISH

## EC Declaration of conformity TMMA 75H

We, SKF MPT, Meidoornkade 14, 3992 AE Houten, The Netherlands herewith declare under our sole responsibility that the products described in these instructions for use, are in accordance with the conditions of the following Directive(s):
MACHINERY DIRECTIVE 2006/42/EC
and are in conformity with the following standards:
EN-ISO 12100-1:2010, EN-ISO 12100-2:2010, EN-ISO 4413:2010

Houten, The Netherlands, January 2021

Mrs. Andrea Gondová
Manager Quality and Compliance

ES ESPAÑOL

## Declaración de conformidad CE TMMA 75H

SKF MPT, Meidoornkade 14, 3992 AE Houten, Países Bajos, declara bajo su exclusiva responsabilidad que los productos descritos en estas instrucciones de uso observan lo dispuesto en las condiciones establecidas en la(s) siguiente(s) Directiva(s):
DIRECTIVA DE MÁQUINAS 2006/42/CE
y cumplen con las siguientes normas:
EN-ISO 12100-1:2010, EN-ISO 12100-2:2010, EN-ISO 4413:2010

Houten, Países Bajos, enero de 2021

Sra. Andrea Gondová
Jefa de calidad y cumplimiento

DE DEUTSCH

## CE Konformitätserklärung TMMA 75H

Die SKF MPT, Meidoornkade 14, 3992 AE Houten, Niederlande erklärt hiermit unter unserer alleinigen Verantwortung, dass die in dieser Gebrauchsanweisung beschriebenen Produkte den folgenden Richtlinien und Normen entsprechen:
MASCHINENRICHTLINIE 2006/42/EC
außerdem stimmen sie mit den folgenden Normen überein:
EN-ISO 12100-1:2010, EN-ISO 12100-2:2010, EN-ISO 4413:2010

Houten, in den Niederlanden, Januar 2021

Mrs. Andrea Gondová
Manager Quality and Compliance

FR FRANÇAIS

## Déclaration de conformité UE TMMA 75H

Nous, SKF MPT, Meidoornkade 14, 3992 AE Houten, Pays-Bas déclarons sous notre responsabilité que les produits décrits dans ces instructions d'utilisation sont conformes aux conditions de la ou des directive(s) :
DIRECTIVE MACHINES 2006/42/EC
et sont en conformité avec les normes suivantes :
EN-ISO 12100-1:2010, EN-ISO 12100-2:2010, EN-ISO 4413:2010

Houten, Pays-Bas, Janvier 2021

Mme Andrea Gondová
Responsable Qualité et Conformité

IT ITALIANO

## Dichiarazione di conformità CE TMMA 75H

Noi, SKF MPT, Meidoornkade 14, 3992 AE Houten, Paesi Bassi dichiariamo sotto la nostra responsabilità con la presente che i prodotti descritti in queste istruzioni per l'uso sono conformi alle condizioni delle seguenti direttive:
DIRETTIVA MACCHINE 2006/42/EC
e sono conformi ai seguenti standard:
EN-ISO 12100-1:2010, EN-ISO 12100-2:2010, EN-ISO 4413:2010

Houten, Paesi Bassi, Gennaio 2021



Sig.ra Andrea Gondová
Responsabile Qualità e Conformità

RU РУССКИЙ

## Декларация соответствия ЕС TMMA 75H

Мы, SKF MPT, Meidoornkade 14, 3992 AE Houten, The Netherlands (Нидерланды) настоящим подтверждаем, что продукция, описанная в данной инструкции по эксплуатации, соответствует условиям следующей директивы (директив):
ДИРЕКТИВА 2006/42/ЕС О БЕЗОПАСНОСТИ МАШИН И ОБОРУДОВАНИЯ
и соответствует следующим стандартам:
EN-ISO 12100-1:2010, EN-ISO 12100-2:2010, EN-ISO 4413:2010

Хаутен, Нидерланды, Январь 2021 г.



Mrs. Andrea Gondová
Андреа Гондова
Руководитель отдела контроля и гарантии качества

PT PORTUGUÊS

## Declaração de conformidade UE TMMA 75H

A SKF MPT, Meidoornkade 14, 3992 AE Houten, Holanda, declara, por meio desta e sob sua inteira responsabilidade, que os produtos a seguir, referentes a esta declaração, estão de acordo com as condições descritas na(s) seguinte(s) Diretiva(s):
DIRETIVA DE MÁQUINAS 2006/42/CE
e estão em conformidade com as seguintes normas:
EN-ISO 12100-1:2010, EN-ISO 12100-2:2010, EN-ISO 4413:2010

Houten, Holanda, janeiro de 2021



Sra. Andrea Gondová
Gerente de Qualidade e Conformidade

ZH 中文

## 符合欧盟相关产品条例的声明 TMMA 75H

我们，SKF MPT，Meidoornkade 14，3992 AE Houten 荷兰 全权负责并申明在所示使用说明书中所描述的产品，符合下列“系列”指令要求：
机械产品指令2006/42/EC
并遵从以下标准：
EN-ISO 12100-1:2010, EN-ISO 12100-2:2010, EN-ISO 4413:2010

Houten, 荷兰，2021年1月



Mrs. Andrea Gondová
质量与合规经理

BG БЪЛГАРСКИ

## ЕС Декларация за съответствие TMMA 75H

Ние, MPT SKF, Meidoornkade 14, 3992 AE Houten, Холандия, декларираме на собствена отговорност с настоящото, че описаните в тези указания за употреба продукти отговарят на изискванията на следната директива:
ДИРЕКТИВА ЗА МАШИНИ 2006/42 / ЕО
и съответстват на следните стандарти:
EN-ISO 12100-1:2010, EN-ISO 12100-2:2010, EN-ISO 4413:2010

Houten, Холандия, януари 2021

Г-жа Andrea Gondová
Мениджър по Качество и съответствие

DA DANSK

## EU-overensstemmelseserklæring TMMA 75H

Undertegnede, SKF MPT, Meidoornkade 14, 3992 AE Houten, Holland, erklærer hermed under eneansvar, at produkterne beskrevet i disse betjeningsinstruktioner er i overensstemmelse med betingelserne i følgende Direktiv/er:
MASKINDIREKTIVET 2006/42/EC
og er i overensstemmelse med følgende standarder:
EN-ISO 12100-1:2010, EN-ISO 12100-2:2010, EN-ISO 4413:2010

Houten, Holland, Januar 2021

Mrs. Andrea Gondová
Chef for Kvalitet og Compliance

CS ČEŠTINA

## ES prohlášení o shodě TMMA 75H

My, společnost SKF MPT, Meidoornkade 14, 3992 AE Houten, Nizozemí, tímto prohlašujeme, na naší výlučnou odpovědnost že výrobky popsané v tomto návodu k použití odpovídají podmínkám následující směrnice:
SMĚRNICE PRO STROJNÍ ZAŘÍZENÍ 2006/42/EC
a jsou v souladu s následujícími normami:
EN-ISO 12100-1:2010, EN-ISO 12100-2:2010, EN-ISO 4413:2010

Houten, Nizozemí, leden 2021

Mrs. Andrea Gondová
Manažer kvality a shody

EL ΕΛΛΗΝΙΚΑ

## Δήλωση συμμόρφωσης ΕΕ TMMA 75H

Εμείς, η SKF MPT, Meidoornkade 14, 3992 AE Houten, The Netherlands, δηλώνουμε διά του παρόντος και με αποκλειστική μας ευθύνη ότι τα προϊόντα που περιγράφονται στις παρούσες οδηγίες χρήσης, συμμορφώνονται με τις συνθήκες της ακόλουθης οδηγίας:
ΟΔΗΓΙΑ ΜΗΧΑΝΗΜΑΤΩΝ 2006/42/ΕC
και συμμορφώνονται με τα εξής πρότυπα:
EN-ISO 12100-1:2010, EN-ISO 12100-2:2010, EN-ISO 4413:2010

Houten, Ολλανδία, Ιανουάριος 2021

Mrs. Andrea Gondová
Διευθύντρια Ποιότητας και Συμμόρφωσης

ET EESTI KEEL

## EÜ vastavusdeklaratsioon TMMA 75H

Meie, SKF MPT, Meidoornkade 14, 3992 AE Houten, Holland, deklareerime täielikul vastutusel, et selles kasutusjuhendis kirjeldatud tooted on kooskõlas järgnevalt väljatoodud direktiivi tingimustega:
MASINAID KÄSITLEV DIREKTIIV 2006/42/EÜ
ning on vastavuses järgmiste standarditega:
EN-ISO 12100-1:2010, EN-ISO 12100-2:2010, EN-ISO 4413:2010

Houten, Holland, Jaanuar 2021

Pr. Andrea Gondová
Kvaliteedi - ja vastavusjuht

HR HRVATSKI

## EU izjava o sukladnosti TMMA 75H

Tvrtka SKF MPT, Meidoornkade 14,
3992 AE Houten, Nizozemska, ovime pod punom odgovornošću izjavljuje da su proizvodi opisani u ovim uputama za korisnike sukladni sljedećim zahtjevima:
PRAVILNIK O POSTROJENJIMA 2006/42/EU
i normama.
EN-ISO 12100-1:2010, EN-ISO 12100-2:2010, EN-ISO 4413:2010

Houten, Nizozemska, Siječanj 2021

Mrs. Andrea Gondová
Voditeljica kvalitete i usklađenosti proizvoda

FI SUOMI

## EY-vaatimustenmukaisuusvakuutus TMMA 75H

Me, SKF MPT, Meidoornkade 14, 3992 AE Houten, Alankomaat, vakuutamme, yksinomaisella vastuulla, että näissä käyttöohjeissa kuvatut tuotteet vastaavat seuraavassa direktiivissä määriteltyjä ehtoja
Direktiivi(t):
KONEDIREKTIIVI 206/42/EY
ja täyttää seuraavien standardien vaatimukset:
EN-ISO 12100-1:2010, EN-ISO 12100-2:2010, EN-ISO 4413:2010

Houten, Alankomaat, Tammikuu 2021

Rva. Andrea Gondová
Päällikkö, Laatu ja Yhdenmukaisuus

HU MAGYARUL

## EU Megfelelőségi Nyilatkozat TMMA 75H

Az SKF MPT, Meidoornkade 14, 3992 AE Houten, saját nevében és felelősségére kijelenti, hogy a használati útmutatóban ismertetett termék megfelel a következő irányelv követelményeinek:
GÉPEKRŐL SZÓLÓ 2006/42/EK IRÁNYELV
irányelv, valamint az alábbi szabványoknak:
EN-ISO 12100-1:2010, EN-ISO 12100-2:2010, EN-ISO 4413:2010

Houten, Hollandia, Január 2021

Mrs. Andrea Gondová
Minőségbiztosítási és Compliance igazgató

## LT LIETUVIŠKAI

### EB atitikties deklaracija
### TMMA 75H

Mes, „SKF MPT“, Meidoornkade 14,
3992 AE Houten, Nyderlandai, prisiimdami visą atsakomybę pareiškiame, kad šioje naudojimo instrukcijoje aprašyti gaminiai atitinka toliau nurodytos direktyvos sąlygas:
MAŠINŲ DIREKTYVA 2006/42/EB
taip pat atitinka toliau nurodytus standartus:
EN-ISO 12100-1:2010, EN-ISO 12100-2:2010, EN-ISO 4413:2010

Houten, Nyderlandai, 2021 m. sausis

Gondová

CE

Mrs. Andrea Gondová
Kokybės ir atitikčių vadovė

## NL NEDERLANDS

### EG-conformiteitsverklaring
### TMMA 75H

SKF MPT, Meidoornkade 14, 3992 AE Houten, Nederland, verklaart hierbij onze verantwoordelijkheid dat de in deze gebruiksaanwijzing beschreven producten voldoen aan de voorwaarden van de volgende richtlijn(en):
MACHINERICHTLIJN 2006/42/EG
en in overeenstemming zijn met de volgende normen:
EN-ISO 12100-1:2010, EN-ISO 12100-2:2010, EN-ISO 4413:2010

Houten, Nederland, Januari 2021

Gondová

CE

Mrs. Andrea Gondová
Manager Quality and Compliance

## LV LATVIEŠU

### EK atbilstības deklarācija
### TMMA 75H

Ar šo mēs, „SKF MPT”, adrese: Meidoornkade 14, 3992 AE Houten, Nīderlande, apliecinām, ka šajā lietošanas instrukcijā aprakstītie izstrādājumi atbilst šīs direktīvas prasībām:
MAŠĪNU DIREKTĪVA 2006/42/EK
kā arī tie atbilst šādiem standartiem:
EN-ISO 12100-1:2010, EN-ISO 12100-2:2010, EN-ISO 4413:2010

Houten, Nīderlande, 2021. gada janvāris

Gondová

CE

Mrs. Andrea Gondová
Manager Quality and Compliance

## NO NORSK

### EC-konformitetserklæring
### TMMA 75H

Vi, SKF MPT, Meidoornkade 14, 3992 AE Houten, Nederland, erklærer med dette at produktene som er beskrevet i disse brukerinstruksjonene, er i samsvar med vilkårene i følgende direktiv:
MASKINDIREKTIV 2006/42/EF
og er i samsvar med følgende standarder:
EN-ISO 12100-1:2010, EN-ISO 12100-2:2010, EN-ISO 4413:2010

Houten, Nederland, Januar 2021

Gondová

CE

Mrs. Andrea Gondová
Manager Quality and Compliance

PL POLSKI

## Deklaracja zgodności WE TMMA 75H

Jako spółka SKF MPT, Meidoornkade 14, 3992 AE Houten, Holandia – niniejszym oświadczamy, na naszą wyłączną odpowiedzialność że produkty będące przedmiotem tej instrukcji obsługi spełniają wymagania i są zgodne z postanowieniami następującej Dyrektywy: DYREKTYWA MASZYNOWA 2006/42/WE oraz następujących norm: EN-ISO 12100-1:2010, EN-ISO 12100-2:2010, EN-ISO 4413:2010

Houten, Holandia, Styczeń 2021

Andrea Gondová
Kierownik ds. Jakości i Zgodności

SK SLOVENČINA

## EÚ Vyhlásenie o zhode TMMA 75H

My, spoločnosť SKF MPT, Meidoornkade 14, 3992 AE Houten, Holandsko, týmto na našu výlučnú zodopvednosť vyhlasujeme, že produkty opísané v týchto návodoch na používanie spĺňajú podmienky tejto smernice: SMERNICA PRE STROJNÉ ZARIADENIA 2006/42/EC o strojových zariadeniach a sú v súlade s týmito normami: EN-ISO 12100-1:2010, EN-ISO 12100-2:2010, EN-ISO 4413:2010

Houten, Holandsko, Január 2021

Mrs. Andrea Gondová
Manažér kvality a zhody

RO ROMÂNĂ

## Declarația de conformitate CE TMMA 75H

Noi, Produse de mentenanță SKF, Meidoornkade 14, 3992 AE Houten, Olanda, declarăm pe propria răspundere prin prezenta că produsele descrise în aceste instrucțiuni de utilizare sunt în conformitate cu condițiile următoarei Directivă (e): DIRECTIVA INSTALAȚIILOR MECANICE 2006/42/EC şi sunt în conformitate cu următoarele standarde: EN-ISO 12100-1:2010, EN-ISO 12100-2:2010, EN-ISO 4413:2010

Houten, Olanda, Ianuarie 2021

Mrs. Andrea Gondová
Director Calitate și Conformitate

SL SLOVENŠČINA

## Izjava ES o skladnosti TMMA 75H

SKF MPT, Meidoornkade 14, 3992 AE Houten, Nizozemska, izjavljamo pod lastno odgovornostjo, da izdelki, opisani v teh navodilih za uporabo, ustrezajo pogojem naslednje Direktive: DIREKTIVA O STROJIH 2006/42/ES in da so skladni z naslednjimi standardi: EN-ISO 12100-1:2010, EN-ISO 12100-2:2010, EN-ISO 4413:2010

Houten, Nizozemska, Januar 2021

Mrs. Andrea Gondová
Vodja kvalitete in skladnosti

SV SVENSKA

## EG-försäkran om överensstämmelse TMMA 75H

Vi, SKF MPT, Meidoornkade 14, 3992 AE Houten, Nederländerna, försäkrar härmed på eget ansvar att de produkter som beskrivs i denna bruksanvisning uppfyller kraven i följande direktiv:
MASKINDIREKTIV 2006/42/EC
och uppfyller följande standarder:
EN-ISO 12100-1:2010, EN-ISO 12100-2:2010, EN-ISO 4413:2010

Houten, Nederländerna, Januari 2021

Gondová

CE

Mrs. Andrea Gondová
Manager Quality and Compliance

TR TÜRKÇE

## AT Uygunluk Beyanı TMMA 75H

SKF MPT, Meidoornkade 14, 3992 AE Houten, Hollanda'da ikamet eden SKF Bakım Ürünleri olarak işbu kullanım talimatlarında açıklanan sadece bizim sorumluluğumuzdaki ürünlerin aşağıdaki yönetmelik koşullarıyla uyumlu olduğunu beyan etmekteyiz
Direktif(ler):
MAKINE EMNIYET DIREKTIFI 2006/42/AT
ve şu standartlara uygundur:
EN-ISO 12100-1:2010, EN-ISO 12100-2:2010, EN-ISO 4413:2010

Houten, Hollanda, Ocak 2021

Gondová

CE

Mrs. Andrea Gondová
Kalite ve Uygunluk Müdürü



**skf.com | mapro.skf.com | skf.com/mount**

® SKF is a registered trademark of the SKF Group.

© SKF Group 2021
The contents of this publication are the copyright of the publisher and may not be reproduced (even extracts) unless prior written permission is granted. Every care has been taken to ensure the accuracy of the information contained in this publication but no liability can be accepted for any loss or damage whether direct, indirect or consequential arising out of the use of the information contained herein.

**MP5313** · 2021/01