Rev	Change order	Change: A = Added W = Was D = Deleted	Date	Sign
2	1014994000	4101-0264 ÄNDRAD/CHANGED	021017	SE
3	1016252000	4101-0261C ÄNDRAD/CHANGED	030508	SE

För icke direkt toleranssatta mått gäller toleransklass
General tolerances if not otherwise stated

NOM DIM MM From	To	TOL CLASS A	B	C
(1)	6	±0.05	±0.1	±0.2
(6)	30	±0.1	±0.2	±0.5
(30)	100	±0.15	±0.3	±0.8
(100)	300	±0.2	±0.5	±1.2
(300)	1000	±0.3	±0.8	±2

Hål / Holes H13

Skarpa kanter brutna där ej annat anges.
No sharp edges unless otherwise specified.

Övriga generella toleranser enligt ritning 4100-4644.
Additional general tolerances in accordance with drawing 4100-4644.

MÄRKT ENLIGT RITNING 4101-0261 C
MARKED IN ACCORDANCE WITH DRAWING 4101-0261 C

△3

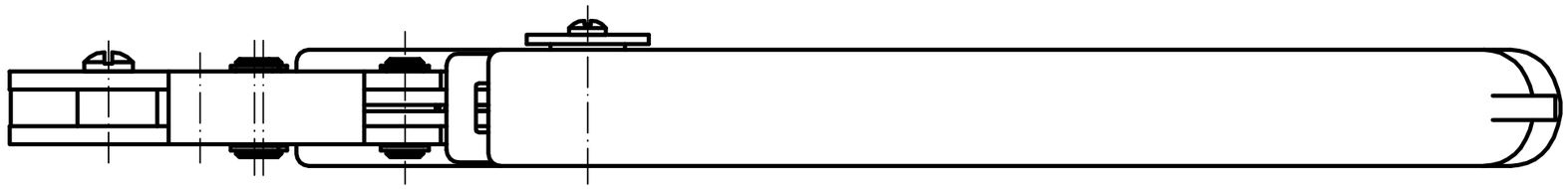

A - A

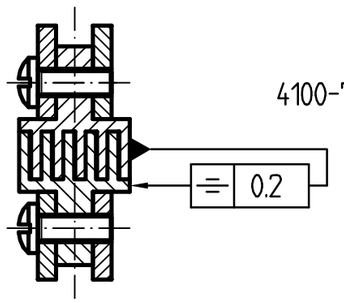

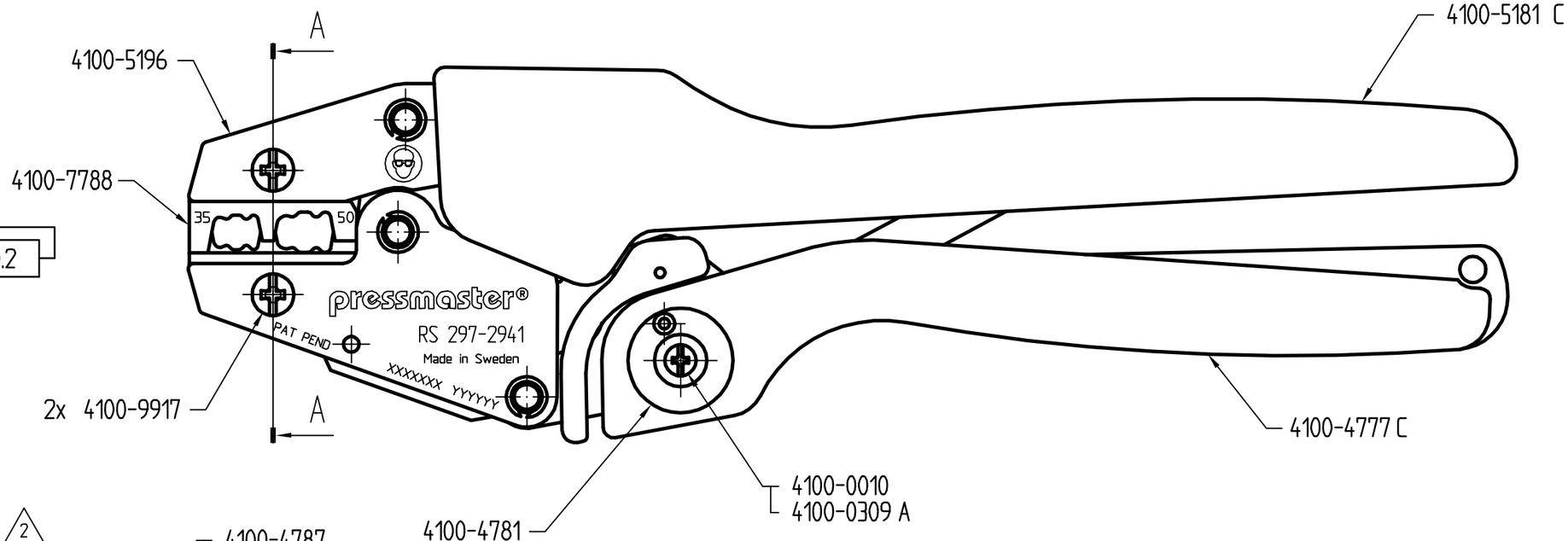

△2
4101-0264
4100-4787
4100-5200

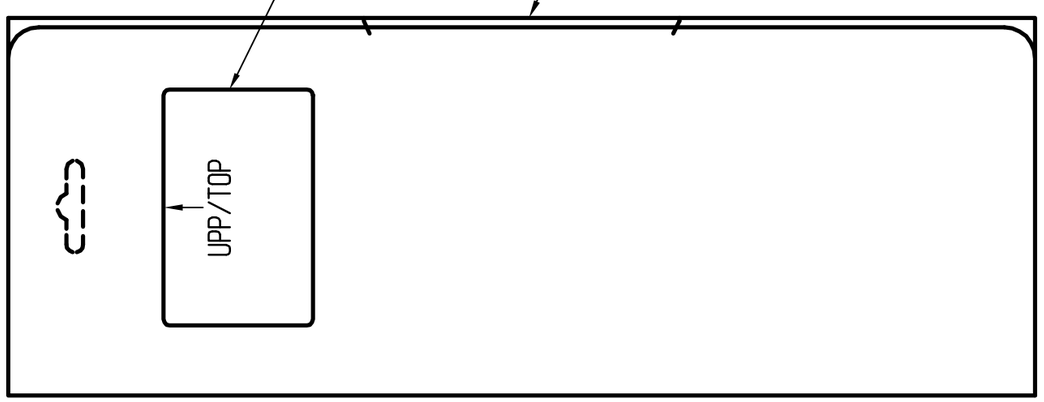

FÖRSPÄNNING / PRELOAD: 120 ± 30 N

Tolkmått / Gauge dimensions (mm)		
URTAG NEST	Gåtolk GO	Stopptolk NO GO
35	ϕ5.34	ϕ5.54
50	ϕ6.60	ϕ6.80

Material	Behandling/Treatment					Status Prel.utc.
Konstr/Design CF	Ritad/Drawn LJ	Datum/Date 980416		Skala/Scale 1:1	Kontr/Checked	Godk/Approved	Ämne/Blank
pressmaster® ISO 9001 REG NR FM13687	Benämning/Denomination KRIMPTÅNG 297-2941 CRIMPING TOOL					Vikt/Weight,gram	Art grp 012
						Ritn nr/Drawing no 43002431	REV 003

Denna ritning är Pressmaster AB:s egendom. Skyddad av gällande lag.
This drawing is the property of Pressmaster AB. Protected in accordance with privailing law.