AC 170

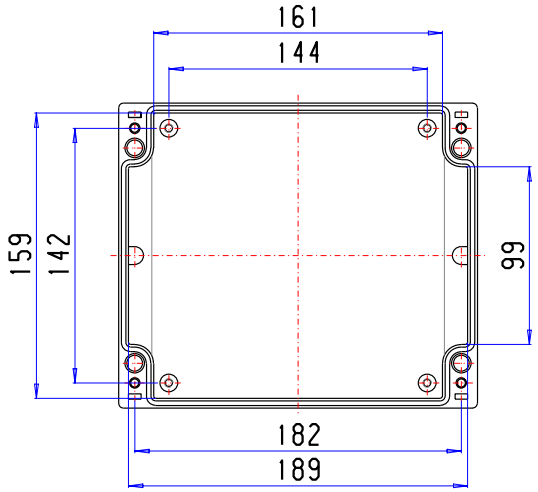

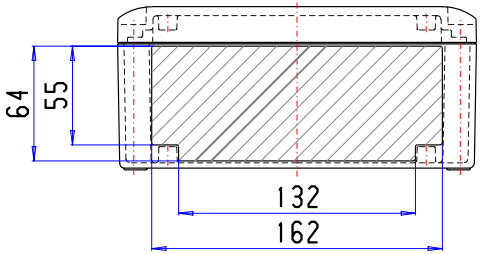

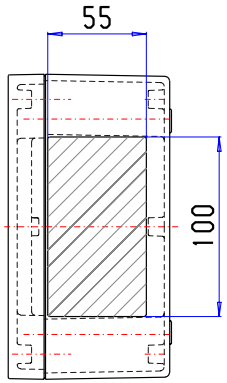

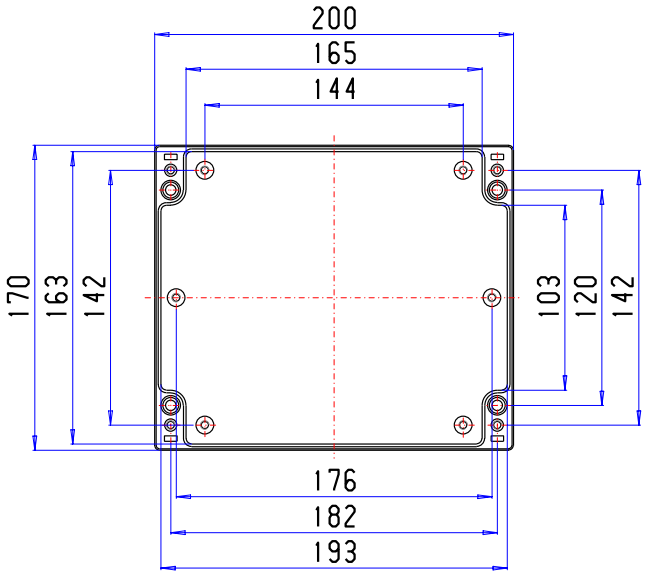

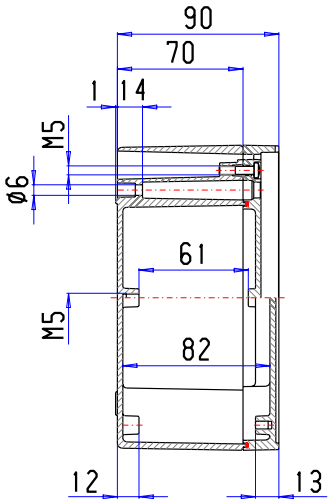

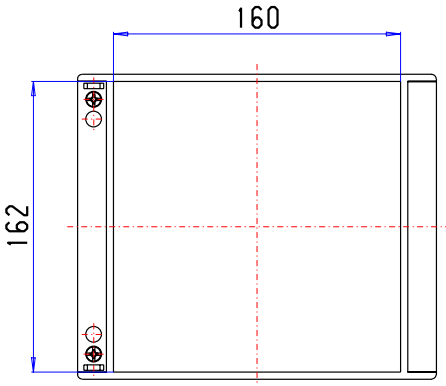

Folie/Keypad
161,4 +0 -0,2 x 159,4 +0 -0,2