Set mit OBD-Stecker
Die Komponenten dienen zur Herstellung einer Leitung zum Anschluss an die OBD II-Buchse im Fahrzeuginnenraum

Best.-Nr.
SET 7471 / OBD II / 24V / GB / 11 / SW
- Set mit Gehäuse aus PA6 mit Glaskugeln verstärkt, OBD II Stecker und Knickschutztülle für Kabel bis Ø 11 mm
- OBD-Stecker 24V mit Lötpins
- Mit Rechteckkontakten 1,6x0,82
- Mit Lötanschluss für Litzendurchmesser bis max. Ø 1,3 mm
- Kontaktteile **vergoldet**

Best.-Nr.
SET 7471 / OBD II / 24V / GF / 11 / SW
- Set mit Gehäuse aus PA6 mit Glasfasern verstärkt, OBD II Stecker und Knickschutztülle für Kabel bis Ø 11 mm
- OBD-Stecker 24V mit Lötpins
- Mit Rechteckkontakten 1,6x0,82
- Mit Lötanschluss für Litzendurchmesser bis max. Ø 1,3 mm
- Kontaktteile **vergoldet**

Set with OBD connector
The components are used for the manufacture of a lead for connecting to the OBD II socket in the vehicle interior

Order No.
SET 7471 / OBD II / 24V / GB / 11 / SW
- *set with housing made of PA6 reinforced with glass beads, OBD II connector and bend relief for cables up to Ø 11 mm*
- *OBD connector 24 V with solder pin*
- *with rectangle pins 1.6x0.82*
- *with solder terminal for wire strand up to Ø 1.3 mm*
- *contact parts* ***gold-plated***

Order No.
SET 7471 / OBD II / 24V / GF / 11 / SW
- *set with housing made of PA6 reinforced with glass fibres, OBD II connector and bend relief for cables up to Ø 11 mm*
- *OBD connector 24 V with solder pin*
- *with rectangle pins 1.6x0.82*
- *with solder terminal for wire strand up to Ø 1.3 mm*
- *contact parts* ***gold-plated***



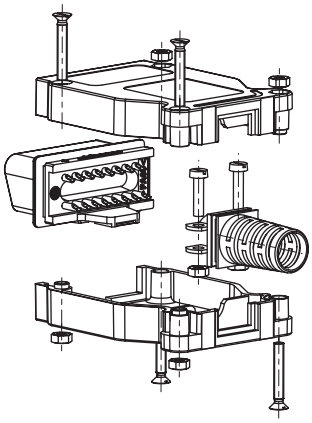

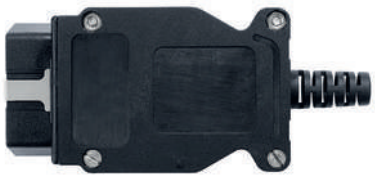

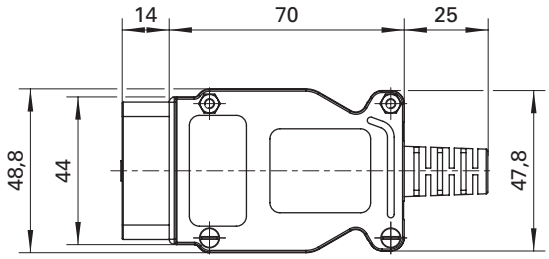

Allgemeine Angaben		
Best.-Nr.[1]	**SET 7471 / OBD II / 24V / GB / 11 / SW** Kontaktteile vergoldet	**SET 7471 / OBD II / 24V / GF / 11 / SW** Kontaktteile vergoldet
Farben	schwarz	
Gehäuse	PA 6 mit Glaskugeln verstärkt	PA 6 mit Glasfasern verstärkt
	UL94 – HB	UL94 – V0
Technische Daten		
Leitung	Ø 11 mm	
Durchgangswiderstand	-	
Bemessungsspannung[2]	24 V	
Bemessungsstrom[2]	10 A	
Steckzyklen	5000	
Temperatur-Einsatzbereich	von -40 °C bis +85 °C	

[1] andere Kontaktoberflächen und Farben auf Anfrage
[2] bei normalen Umgebungstemperaturen

General information		
Order No.[1]	***SET 7471 / OBD II / 24V / GB / 11 / SW*** *contact parts gold-plated*	***SET 7471 / OBD II / 24V / GF / 11 / SW*** *contact parts gold-plated*
colours	*black*	
housing	*PA 6 reinforced with glass beads*	*PA 6 reinforced with glass fibre*
	UL94 – HB	*UL94 – V0*
Technical data		
cable	*Ø 11 mm*	
transition resistance	-	
rated voltage[2]	*24 V*	
rated current[2]	*10 A*	
mating cycles	*5000*	
operating temperature	*from -40 °C to +85 °C*	

[1] *other contact platings and colours on request*
[2] *at normal ambient temperatures*