Ersatz für: ersetzt durch:

Diese Zeichnung darf weder kopiert, noch dritten Personen mitgeteilt, noch anderweitig mißbräuchlich benutzt werden.

* Bei Ausführung 10-30V RS422 (PG-lg)

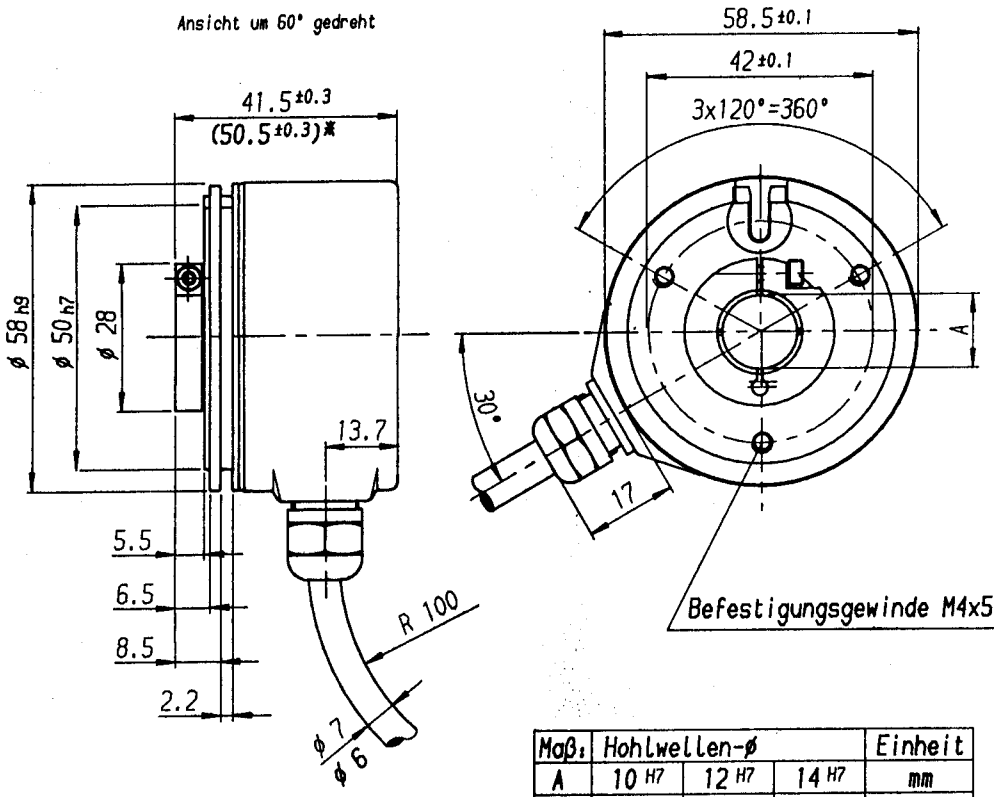

Maß:	Hohlwellen-ø			Einheit
A	10 H7	12 H7	14 H7	mm
A*	10 g8	12 g8	14 g8	mm

A* = Durchmesser der Anschlußwelle

R bei Dauerbiegung ≥ 100 mm

R bei einmaliger Biegung ≥ 40 mm

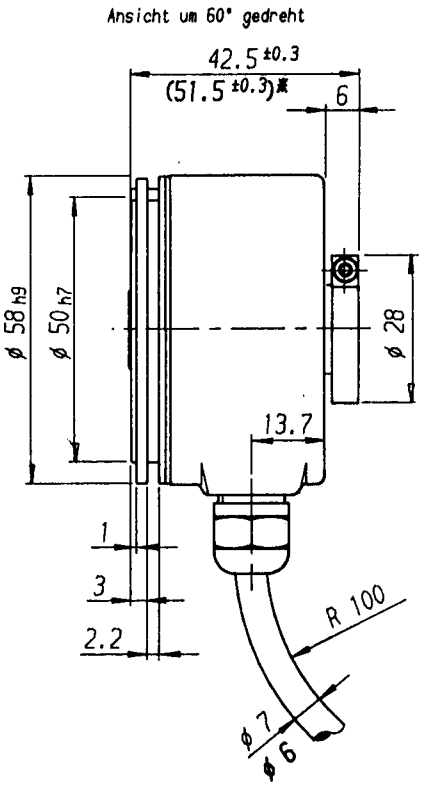

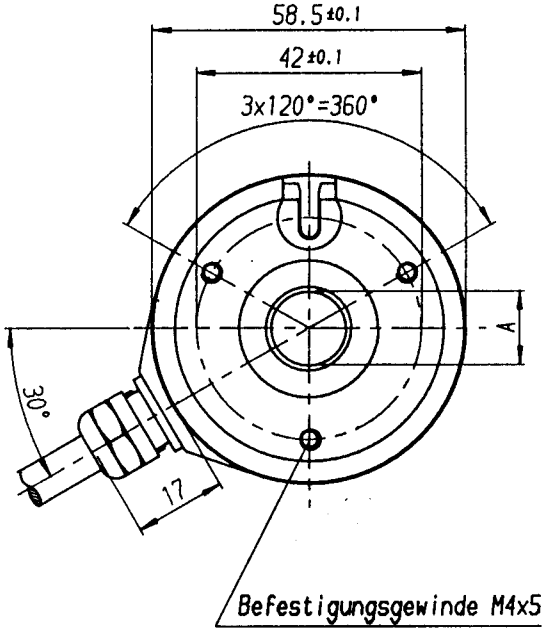

Maß:	Hohlwellen-ø			Einheit
A	10 H7	12 H7	14 H7	mm
A*	10 g8	12 g8	14 g8	mm

A* = Durchmesser der Anschlußwelle

R bei Dauerbiegung ≥ 100 mm

R bei einmaliger Biegung ≥ 40 mm

			Maße ohne Toleranzangabe: DIN 7168 - m (WN 24001)			Werkstoff: * Rohteil: *
			gezeichnet	08.02.95	Hoffmann	Benennung: Maßblatt RI58-D/14D (Durchgehende Klemmwelle mit PG-Verschraubung)
			geprueft			
			Norm gepr.	7027	EZD	
1095262		Ho	HENGSTLER Hengstler GmbH D-78550 Aldingen			Sach-Nr.: 0-531-923 ZAE
06Y1404		Ho				
Aend. Nr	I	Name				

PC eingegeben

Maßstab im Original 1:1

Reg.-Z.