MIDI TORCH

- ATEX and IECEx Certified for Zones 0 and 20
- Explosive gas IIC approval
- Explosive dust IIIB approval
- Group I Mining approval
- T3/T4 temperature class
- High output LED light source
- High energy alkaline cell certified
- Midi compact size
- Lightweight, ergonomic design
- Proven impact resistance
- Single handed switching
- Switch protection shroud
- IP67 rated

Wolf Safety Lamp Company
Saxon Road Works,
Sheffield S8 0YA. England
Tel: +44 114 255 1051
Fax: +44 114 255 7988
E-mail: info@wolfsafety.com
Website: www.wolfsafety.com

M-588 issue 5
DF528
MMD/3.19

GB Wolf Midi Torch Range Operation and Maintenance Instructions – please retain.

EU Declaration of Conformity CE 0598

The Wolf Midi Torch range meets all relevant provisions of the 2014/34/EU Explosive Atmospheres (ATEX Equipment) Directive by virtue of the issued EU Type Examination Certificate, demonstrating compliance with all relevant Harmonised Standards and Essential Health and Safety Requirements.

The Midi Torch is a self-contained primary cell powered flashlight/torch, moulded in high impact strength plastic, with an LED light source, approved as Group I, **M1** equipment for mining applications and Group II, **Category 1** equipment for use in **Zone 0, 1 & 2** potentially explosive gases, vapours and mists, where approval code T3/T4 temperature class permits and **Zone 20, 21 & 22**, dust group IIIA and IIIB potentially explosive dusts, where the torch maximum surface temperature T200°C permits.

Approval code:

M-85 Ex **I M1/II 1G Ex ia op is I Ma/IIC T3/T4 Ga (-40°C ≤ Ta ≤ +40°C)**
II 1D Ex ia op is IIIB T200°C Da IP67

For T3/T4 battery options, see attached table.

EU Type Examination Certificate: **Baseefa11ATEX0236X**

'X' conditions – Dust layers must be prevented from building up on the torch and it must not be left energised and unattended in Zone 20 areas. Do not attach and use a wrist strap in Zone 0 / 20 areas or applications.

Do not open torch in Ex Areas.
Do not mix cells, immediately remove used cells to avoid leakage.
Do not use rechargeable cells.
Damaged equipment should be repaired before further use.
Caution – polycarbonate lens, check atmosphere in Ex area.

Notified Body: SGS FIMKO OY., P.O. Box 20 (Särkiniementie 3) 00211 HELSINKI, Finland. No. **0598**

Harmonised Standards applied: EN60079-0:2012+A11:2013, EN60079-11:2012, EN60079-28:2015.

Ingress protection level: **IP67** to EN60529:1992

Alex Jackson – Managing Director
Wolf Safety Lamp Company Ltd.

Photobiological safety to EN 62471:2008

Risk Group 2
CAUTION: Possibly hazardous optical radiation emitted from this product.
Do not stare at operating lamp. May be harmful to the eye.

D Inbetriebnahme von Wolf Midi Taschenlampen Gebrauchsanleitung – Bitte aufbewahren

EU-Konformitätserklärung CE 0598

Die Wolf Midi Taschenlampen erfüllen alle entsprechenden Anforderungen der Richtlinien: 2014/34/EU für explosionsgefährdete Bereiche (ATEX-Geräte) belegt durch die ausgestellte EU-Baumusterprüfbescheinigung, welche die Konformität mit allen harmonisierten Normen und relevanten Gesundheits- und Sicherheitsanforderungen dokumentiert.

Die Taschenlampe Midi ist eine in sich abgeschlossene einwegbatteriebetriebene Taschenlampe mit schlagfestem Kunststoffgehäuse und einer Leuchtdiode (LED), unter Zulassung gemäß Gruppe I, **M1** Bergbauausrüstungen für Betriebsanwendungen und Gruppe II, **Kategorie 1** Ausrüstung für Anwendungen in **Zone 0, 1 & 2** in potentiell explosionsgefährdeten Gasen, Dämpfen und Nebeln, wo die Temperaturklasse mit zugelassenem Code T3/T4 es erlaubt und **Zone 20, 21,& 22** potentiell explosionsgefährdete Stäube der Staubgruppe IIIA und IIIB, dort wo die Höchsttemperatur der Taschenlampenoberfläche T200°C erlaubt ist.

Zulassungscode:

M-85 Ex **I M1/II 1G Ex ia op is I Ma/IIC T3/T4 Ga (-40°C ≤ Ta ≤ +40°C)**
II 1D Ex ia op is IIIB T200°C Da IP67

Für T3/T4 Batterieoptionen siehe angefügte Tabelle.

EU-Baumusterprüfbescheinigung: **Baseefa11ATEX0236X**

Bedingung 'X'–Die Ansammlung von Staubschichten in der Taschenlampe muss vermieden werden und in den Bereichen der Zone 20 darf diese nicht angeschaltet und unbeaufsichtigt sein. Kein Armband in Zone 0 / 20 Anwendungsbereichen anbringen und verwenden.

Nicht die Taschenlampe in explosionsgefährdeten Bereichen öffnen.
Nicht alte und neue Batterien gemischt verwenden. Verbrauchte Batterien sind zu entfernen, um Auslaufen zu vermeiden.
Keine wiederaufladbaren Batterien verwenden.
Schadhafte Geräte müssen vor dem weiteren Gebrauch repariert werden.
Vorsicht –Polykarbonat-Glasscheibe; Atmosphäre in explosionsgefährdeten Bereichen überprüfen.

Benannte Stelle: SGS FIMKO OY., P.O. Box 30 (Särkiniementie 3) 00211 HELSINKI, Finland. Nr. **0598**

Geltende harmonisierte Normen: EN60079-0:2012+A11:2013, EN60079-11:2012, EN60079-28:2015.

Schutzart: **IP67** nach EN60529:1992

Alex Jackson – Geschäftsführer
Wolf Safety Lamp Company Ltd.

Fotobiologische Sicherheit gemäß DIN EN 62471:2008

Risikogruppe 2
ACHTUNG: Gefährliche optische Strahlungen werden möglicherweise von diesem Produkt ausgegeben. Wenn die Lampe in Betrieb ist, nicht mit den Augen fixieren. Könnte schädlich für die Augen sein.

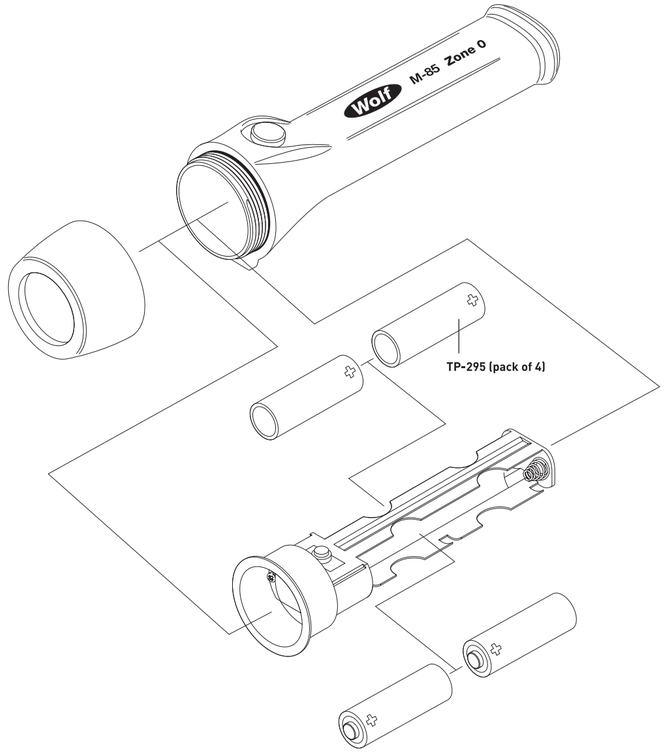

Battery Options Table

4 x AA Wolf part no. TP-295 (pack of 4)

LR6 to IEC 60086 (AA)

	T4	T3
LR6	Industrial by Duracell, Duracell Procell, Duracell Plus, Duracell MN1500, Energizer Industrial / EN91, Energizer Ultra + / E91	✓
R6	✓	✓

IECEx Scheme Certification

IECEx Scheme Certificate Number:
IECEx BAS 11.0116X

M-85 **Ex ia op is I Ma/IIC T3/T4 Ga**
Ex ia op is IIIB T200°C Da IP67

Temperature Ambient: -40°C ≤ Ta ≤ +40°C

IEC Standards Applied:

IEC 60079-0:2011, IEC 60079-11:2011, IEC 60079-28:2015

Ingress Protection Level:
IP67 to IEC 60529:2001

For battery options, see attached table

EN IEC 60079:–

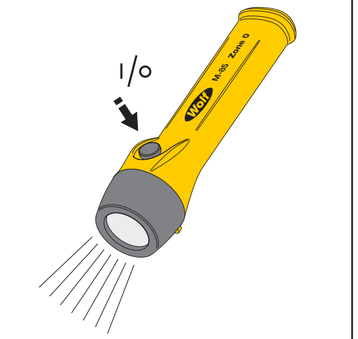

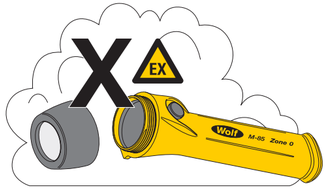



RISK GROUP 2 – CAUTION.
Do not stare at operating lamp.

MIDI TORCH

ATEX and IECEx certified for mining and industrial explosive atmospheres

Operation and Maintenance Instructions



F — Lampe torche Midi Wolf Instructions de fonctionnement et d'entretien – veuillez conserver.

Déclaration de conformité UE CE 0598

La lampe torche Midi Wolf répond aux normes édictées par les directives suivantes directive 2014/34/UE sur les atmosphères explosives (matériel ATEX) comme l'atteste le certificat d'examen de type UE reçu qui prouve le respect de toutes les normes harmonisées applicables et les règles d'hygiène et de sécurité essentielles en vigueur.

La lampe torche Midi Wolf est une torche autonome alimentée par pile, moulée dans un plastique à forte résistance aux chocs, avec une source de lumière à LED, approuvée comme matériel du Groupe I, équipement **M1** pour les applications minières, et comme matériel du Groupe II, **Catégorie 1**, pour les utilisations dans des **environnements 0, 1 et 2** de gaz, vapeurs et brouillards potentiellement explosifs, là où les classes de température T3/T4 le permettent, et dans des **environnements 20, 21 et 22** des groupes IIIA et IIIB de poussières potentiellement explosives quand la température maximum de la torche en surface T200°C le permet.

Code d'autorisation :

M-85 Ex **I M1/II 1G Ex ia op is I Ma/IIC T3/T4 Ga (-40°C ≤ température ambiante ≤ +40°C)**
II 1D Ex ia op is IIIB T200°C Da IP67

Pour les piles en option T3/T4, voir le tableau ci-joint.

Certificat d'examen de type UE : **Baseefa11ATEX0236X**

Condition 'X' : Il faut empêcher les couches de poussière de s'accumuler sur la torche et celle-ci ne doit pas être laissée allumée sans surveillance dans un environnement 20. Ne pas attacher et ne pas utiliser de bracelet antistatique dans un environnement ou des conditions 0 / 20.

Ne pas ouvrir la torche dans des environnements dangereux (« zones Ex »).
Ne pas mélanger les piles ; retirer les piles déchargées afin d'éviter toute fuite.
Ne pas utiliser de piles rechargeables.
Tout matériel endommagé doit être réparé avant utilisation.
Attention – lentille en polycarbonate, vérifier l'atmosphère dans les zones Ex.

Organisme notifié : SGS FIMKO OY., P.O. Box 30 (Särkiniementie 3)
00211 HELSINKI, Finlande. No. **0598**

Normes harmonisées appliquées : EN60079-0:2012+A11:2013, EN60079-11:2012, EN60079-28:2015.

Niveau de protection contre les infiltrations : **IP67** à EN60529:1992

Alex Jackson - Directeur général
Wolf Safety Lamp Company Ltd.

Sécurité photobiologique selon EN 62471:2008

Groupe de risque 2

AVERTISSEMENT ! Ce produit est susceptible d'émettre un rayonnement optique dangereux. Ne pas regarder en face une lampe en marche. Cela peut être dangereux pour les yeux.

J — ウルフミディトーチレンジの使用と保存方法説明書 - 保存してください

EU指令遵守表明 CE 0598

ウルフミディトーチレンジは発給したEC型式検査証明を通じて2014/34/EU爆発環境(ATEX設備)指令（2016年4月20日～）のすべての関連整合規格および保健安全上必要な条件を遵守していることを示しています。

MidiTorchはLEDを光源とする耐衝撃性プラスチック成形の一次電池内蔵型フラッシュライト(トーチ)です。この製品はT3/T4で1200℃の温度クラスが許容される場合、鉱業用のグループ I M1装置として、また爆発性ガス、蒸気、霧煙が存在し、許可番号T3/T4温度等級が許容するゾーン0, 1と2および粉塵グループIIIAとIIIB爆発性粉塵が存在するゾーン20, 21と22での使用についてグループII第1種装置として許可されています。

Approval code許可番号：

M-85 Ex **I M1/ II 1G Ex ia op is I Ma/ II C T3/T4 Ga (温度40˚C～-40˚C)**
II 1D Ex ia op is IIIB T200˚C Da IP67

T3/T4 電池オプションについては、別表を参照ください

EU型式検査証明: **Baseefa11ATEX0236X**

'X'の条件-粉塵層がトーチに蓄積するのを防止する必要があり、ゾーン20領域で電圧を加え、無人で放置してはいけません。ゾーン0/20の領域またはは応用でリストストラップを添付し、使用しないでください

爆発の可能性がある空気中ではトーチを開けないでください。
電池を混合しないでください。濃度を超えるため使用済み電池は速やかに取り外してください。
再充電可能電池を使用しないでください。
設備が損傷したときは必ず修理をしてから使用ください。
注意-ポリカーボネートレンズ、爆発する可能性がある場所の空気を点検すること。

通知先団体: SGS FIMKO OY., P.O. Box 30 (Särkiniementie 3)
00211 HELSINKI, Finland. No. **0598**

整合規格適用: EN60079-0:2012+A11:2013, EN60079-11:2012, EN60079-28:2015.

保護等級レベル: **IP67** からEN60529:1992

アレックス・ジャクソン・マネジング・ディレクター
ウルフ・セーフティ・ランプ株式会社

光生物学的安全性EN 62471:2008

リスクグループ2

注意:有害光放射が発している可能性あります。
使用中は光源を見つめないでください。眼に有害のおそれ。

RUS — Инструкции по эксплуатации и уходу за фонарями серии Wolf Midi - (инструкции сохранить!)

Заявление о соответствии правилам Европейского союза (ЕС): CE 0598

Фонари серии Wolf Midi соответствуют всем применимым положениям Директивы 2014/34/ЕС (оборудование ATEX – оборудование, используемое во взрывоопасных средах) о применении оборудования во взрывоопасных средах, что подтверждается Сертификатом соответствия требованиям Директивы Европейского союза (ЕС), а также соответствует всем применимым действующим стандартам и основным требованиям техники безопасности и охраны труда.

«Midi Torch» представляет собой автономный, светодиодный светильник/фонарь с питанием от первичного элемента, изготовленный из литьевого пластика, характеризующегося высокой прочностью на удар, утвержден в качестве оборудования **M1**, Группы I для применения в горнодобывающей промышленности, а также как оборудование Группы II, **Категория 1** для использования в зонах **0, 1 и 2**, группы газовых, паровых и неблинас потенциально взрывоопасных газов, пара и смесей, там, где это разрешено для температурных классов T3/T4, а также в **зонах 20, 21 и 22**, в потенциально взрывоопасных пылевых средах группы IIIA и IIIB, там, где это разрешено при максимальной температуре поверхности фонаря T200°C.

Код разрешения:

M-85 Ex **I M1/II 1G Ex ia op is I Ma/IIC T3/T4 Ga (-40°C ≤ Ta ≤ +40°C)**
II 1D Ex ia op is IIIB T200°C Da IP67

Для версий фонарей, работающих на батарейках T3/T4, см. прилагаемую таблицу.

Сертификат соответствия требованиям Директивы Европейского союза (ЕС): **Baseefa11ATEX0236X**

Условие X: не допускать накопления пыли на фонаре. Не оставлять фонарь включенным и без присмотра в зоне 20. Не использовать заземляющий браслет в Зоне 0/20.

Не открывать фонарь во взрывоопасных зонах.
Не смешивать элементы питания разного типа, незадолго извлекать использованные элементы питания во избежание утечки.
Не использовать перезаряжаемые элементы.
Поврежденные изделия следует отремонтировать перед дальнейшим использованием.
Внимание! Поликарбонатная линза. Проверьте атмосферу во взрывоопасной зоне.

Нотифицированный орган сертификации: SGS FIMKO OY., P.O. Box 30 (Särkiniementie 3)
00211 HELSINKI, Finland. No. **0598**

Применимые действующие стандарты: EN60079-0:2012+A11:2013, EN60079-11:2012, EN60079-28:2015

Класс защиты от проникновения загрязнений: **IP67** – EN60529:1992

Алекс Джексон – Директор-управляющий
Wolf Safety Lamp Company Ltd.

Фотобиологическая безопасность соответствует EN 62471:2008

2 группа риска

ВНИМАНИЕ: Это изделие может быть источником оптической радиации, опасной для здоровья. Не смотреть на работающую лампу в течение длительного времени – это может быть опасно для зрения.

P — Gama de Lanternas Wolf Midi Instruções de Funcionamento e Manutenção para a Lanterna Wolf Midi – guarde estas instruções.

Declaração de Conformidade UE CE 0598

A Gama de Lanternas Wolf Midi cumpre todas as disposições da directiva 2014/34/UE Atmosferas Explosivas (Equipamento ATEX) por virtude da emissão do Certificado UE de Exame Tipo, demonstrando estar em conformidade com todas Normas Harmonizadas relevantes e Requisitos Essenciais de Saúde e Segurança.

A Midi Torch é uma lanterna que funciona com uma pilha primária incorporada, cujo corpo é moldado em plástico resistente a fortes impactos, com uma fonte de luz LED, e está aprovada como equipamento do Grupo I, **M1** para utilização em minas, e equipamento do Grupo II, **Categoria 1** para utilização em **Zonas 0, 1 & 2**, gases, vapores e neblinas potencialmente explosivos em que o código de aprovação da classe T3/T4 o permite, e **Zonas 20, 21 & 22**, grupo de poeiras IIIA e IIIB poeiras potencialmente explosivas, em que a temperatura máxima T200ºC da superfície da lanterna o permite.

Código de aprovação:

M-85 Ex **I M1/II 1G Ex ia op is I Ma/IIC T3/T4 Ga (-40°C ≤ Ta ≤ +40°C)**
II 1D Ex ia op is IIIB T200°C Da IP67

Para opções de baterias T3/T4, ver a tabela em anexo.

Certificado UE de Exame de Tipo: **Baseefa11ATEX0236X**

Condição 'X' – Evitar a acumulação de camadas de pó na lanterna, e não deixar a lanterna ligada e sem supervisão em locais designados como Zona 20. Não utilize a pega de pulso em Zonas 0 / 20 nem outras aplicações.

Não abra a lanterna em Zonas Ex.
Não misture pilhas; retire as pilhas usadas de modo a evitar derrames.
Não utilize pilhas recarregáveis.
Qualquer equipamento danificado deve ser reparado antes de continuar em uso.
Atenção – lente em policarbonato; verificar atmosfera na zona Ex.

Entidade Notificada: SGS FIMKO OY., P.O. Box 30 (Särkiniementie 3)
00211 HELSINKI, Finland. Entidade Notificada No. **0598**

Normas harmonizadas aplicadas: EN60079-0:2012+A11:2013, EN60079-11:2012, EN60079-28:2015.

Nível de protecção Ingress: **IP67** to EN60529:1992

Alex Jackson – Director Executivo
Wolf Safety Lamp Company Ltd.

Segurança fotobiológica conforme EN 62471:2008

Grupo de Risco 2

ATENÇÃO: Possível radiação óptica perigosa emitida pelo produto. Não olhe fixamente para a lâmpada quando a mesma se encontra ligada – pode ser prejudicial aos olhos.

GR — Σειρά φακών Wolf Midi Torch Οδηγίες χρήσης και συντήρησης - φυλάξτε τις οδηγίες

Δήλωση συμμόρφωσης ΕΕ CE 0598

Η σειρά φακών Wolf Midi Torch πληροί όλες τις σχετικές διατάξεις των παρακάτω οδηγιών:

Οδηγία 2014/34/ΕΕ Εκρήξιμες ατμόσφαιρες (συσκευές ATEX) βάσει του ενδεδομένου πιστοποιητικού εξέτασης τύπου ΕΕ, με το οποίο αποδεικνύεται η συμμόρφωση με όλα τα σχετικά εναρμονισμένα πρότυπα και τις ουσιώδεις απαιτήσεις υγείας και ασφάλειας.

Οι φακοί Midi Torch είναι αυτόνομοι φανοί/φακοί με φωτεινές πηγές LED, που τροφοδοτούνται με ρεύμα από μη επαναφορτιζόμενη μπαταρία. Διαθέτουν χυτευμένο πλαστικό περίβλημα υψηλής αντοχής. Άντλησαν στην αρχάδα συσκευών I, **M1** για εφαρμογές ορυχείων και στην ομάδα συσκευών II, **κατηγορία 1** για χρήση στις **ζώνες 0, 1 και 2** με εκρήξιμα αέρια, ατμούς και συγκεντρώσεις σταγονιδίων, όπου το επιτρέπει ο κωδικός έγκρισης θερμοκρασίας T3/T4, και τις **ζώνες 20, 21 και 22** με εκρήξιμες σκόνες ομάδας IIIA και IIIB, όπου το επιτρέπει το ανώτατο όριο επιφανειακής θερμοκρασίας T200°C του φακού.

Κωδικός έγκρισης:

M-85 Ex **I M1/II 1G Ex ia op is I Ma/IIC T3/T4 Ga (-40°C ≤ Ta ≤ +40°C)**
II 1D Ex ia op is IIIB T200°C Da IP67

Για τις επιλογές μπαταρίας T3/T4, βλ. τον επισυναπτόμενο πίνακα.

Πιστοποιητικό ΕΕξέτασης Τύπου ΕΕ: **Baseefa11ATEX0236X**

Προϋπόθεση «Χ» – Πρέπει να αποτρέπεται η συσσώρευση στρωμάτων σκόνης πάνω στο φακό, και δεν πρέπει να αφήνεται αναμμένος σε χωρίς επιτήρηση σε περιοχές της ζώνης 20. Μην προσδίδετε και μην χρησιμοποιήσετε λουράκι καρπού σε ζώνες 0 / 20 ή αντίστοιχες εφαρμογές.

Μην ανοίγετε το φακό σε περιοχές Ex.
Μη χρησιμοποιείτε μαζί μπαταρίες διαφορετικών τύπων. Αφαιρείτε αμέσως τις άδειες μπαταρίες προς αποφυγή διαρροών.
Μη χρησιμοποιείτε επαναφορτιζόμενες μπαταρίες.
Αν η συσκευή υποστεί ζημιά, θα πρέπει να επισκευαστεί πριν χρησιμοποιηθεί ξανά.
Προσοχή – Πολυκαρβονικός οπτικός φακός, ελέγξτε την ατμόσφαιρα σε περιοχή Ex.

Κοινοποιημένος οργανισμός: SGS FIMKO OY., P.O. Box 30 (Särkiniementie 3)
00211 HELSINKI, Φινλανδία. Αρ. **0598**

Εφαρμοσμένα εναρμονισμένα πρότυπα: EN60079-0:2012+A11:2013, EN60079-28:2015, EN60079-11:2012.

Βαθμός προστασίας από εισχώρηση: **IP67** κατά το EN60529:1992

Alex Jackson - Διευθύνων σύμβουλος
Wolf Safety Lamp Company Ltd.

Φωτοβιολογική ασφάλεια κατά το EN 62471:2008

Ομάδα κινδύνου 2

ΠΡΟΣΟΧΗ: Το προϊόν αυτό ενδέχεται να εκπέμπει επικίνδυνη οπτική ακτινοβολία. Μην κοιτάτε παρατεταμένα το λαμπτήρα όταν είναι σε λειτουργία. Ενδέχεται να προκαλέσει βλάβη στα μάτια.

N — Drifts og vedlikeholdsinstrukser for Wolf Midi-lykt serie– vennligst oppbevar.

EU-samsvarserklæring CE 0598

Hodelyktene i Wolf Midi serien oppfyller alle relevante bestemmelser i 2014/34/EU Eksplosive atmosfærer (ATEX Utstyr) Direktiv i kraft av det utstedte EU-typesertifikatet som påviser samsvar med alle relevante harmoniserte standarder, og vesentlige helsego sikkerhetskrav.

Midi Torch er en selvstendig, primærcelledrevet lommelykt, utformet i plast med høy støtmotstand og med en LED-lyskilde. Den er godkjent som utstyr i gruppe I, **M1** for utstyr til bruk i gruveoperasjoner, og gruppe II, **kategori 1**, for utstyr til bruk i **sone 0, 1 og 2** hvilket omfatter potensielt eksplosive gasser, værske og tåkedamp, der godkjenningskode T3/T4 temperatur klasse tillater samt **sone 20, 21 & 22**, der dette er tillatt iht. gassgruppe IIIA og IIIB og lyktens maksimale overflate temperatur T200°C tillater.

Godkjenningskode:

M-85 Ex **I M1/II 1G Ex ia op is I Ma/IIC T3/T4 Ga (-40°C ≤ Ta ≤ +40°C)**
II 1D Ex ia op is IIIB T200°C Da IP67

For T3/T4 batteri valg, se vedlagte tabell.

EU-typeprøvningssertifikat: **Baseefa11ATEX0236X**

'X' tilstand – Støvlag må forhindres fra å bygge seg opp på lykten og den må ikke forlates påslått uten tilsyn I Sone 20 området. Ikke monter og bruk en håndstropp I Sone 0 / 20 areas eller anvendelser.

Ikke åpne lommelykten i et farlig område.
Ikke bland batterityper, og fjern brukte elementer for å unngå lekkasje.
Ikke bruk oppladbare batterier.
Skadet utstyr skal repareres før det tages i bruk.
Advarsel! Linse i polykarbonat, sjekk atmosfæren i eksplosjonsområdet.

Instans som er underrettet: SGS FIMKO OY., P.O. Box 30 (Särkiniementie 3)
00211 HELSINKI, Finland. Underretningsnr. **0598**

Harmoniserte standarder som anvendes: EN60079-0:2012+A11:2013, EN60079-11:2012, EN60079-28:2015.

Innregningsbeskyttelsesnivå: **IP67** til EN60529:1992

Produktet er CE-merket og viser at det er i samsvar med alle gjeldende EF-direktiver.

Alex Jackson – Administrerende direktør
Wolf Safety Lamp Company Ltd.

Fotobiologisk sikkerhet etter EN 62471:2008

Faregruppe 2

OBS: Dette produkt kan avgi farlig optisk stråling. Ikke stirr inn i lyset på lykten mens den er på. Kan være skadelig for øyet.

NL — Bedienings- en Onderhoudsinstructies voor de Wolf Midi Zaklantaarn-reeks Bewaar deze instructies a.u.b.

EU nakomingverklaring CE 0598

De Wolf Midi zaklantaarn-reeks voldoet aan alle relevante bepalingen van de richtlijn 2014/34/EU Explosieve atmosferen (ATEX apparatuur) krachtens het uitgegeven EU Type Onderzoekscertificaat, daarmee aantonende dat het voldoet aan alle relevante Geharmoniseerde Normen en alle relevante Essentiële Gezondheid en Veiligheid Vereisten (EHSR).

De Midi Torch is een onafhankelijke zaklamp/lamp die door een primaire cel wordt gevoed, gegoten in kunststof met hoge slagvastheid, met een LED-lichtbron, goedgekeurd als Groep I, **M1**-apparatuur voor mijnbouw en Groep II, **Categorie 1** apparatuur voor gebruik in **Zone 0, 1 & 2**, mogelijk explosiegevaarlijke gassen, dampen en nevels, waar de goedkeuringscode T3/T4 temperatuurklassen dat toestaat en **Zone 20, 21 & 22**, stofgroep IIIA en IIIB mogelijk explosieve stoffen, waar de maximale oppervlaktetemperatuur van de zaklantaarn T200°C dat toestaat.

Goedkeuringscode:

M-85 Ex **I M1/II 1G Ex ia op is I Ma/IIC T3/T4 Ga (-40°C ≤ Ta ≤ +40°C)**
II 1D Ex ia op is IIIB T200°C Da IP67

Zie voor T3/T4 opties de bijgevoegde tabel.

EU Type Onderzoekscertificaat: **Baseefa11ATEX0236X**

'X'-conditie – Opeenhoping van stoflagen op de zaklantaarn moet worden voorkomen en de zaklantaarn mag niet ingeschakeld en onbeheerd worden achtergelaten in zone 20 gebieden. Maak geen polsband vast aan de lantaarn en gebruik er geen in Zone 0/20-gebieden of toepassingen.

De zaklantaarn NIET open maken in Explosiegebieden.
Geen gemengde batterijen gebruiken; verwijder oude batterijen om lekkage te voorkomen.
Geen herlaadbare batterijen gebruiken.
Beschadigde apparatuur moet gerepareerd worden VOORAFGAANDE aan verder gebruik.
Waarschuwing – polycarbonate lens, controleer de lucht in het explosiegebied.

Aangemelde instantie: SGS FIMKO OY., P.O. Box 30 (Särkiniementie 3)
00211 HELSINKI, Finland. Nr. **0598**

Toegepaste geharmoniseerde normen: EN60079-0:2012+A11:2013, EN60079-11:2012, EN60079-28:2015.

Beschermingsniveau tegen indringing: **IP67** volgens EN60529:1992

Alex Jackson – Directeur
Wolf Safety Lamp Company Ltd.

Photobiologisch veilig volgens EN 62471:2008

Risicogroep 2

VOORZICHTIG: Het is mogelijk dat dit product gevaarlijke optische straling uitstraalt. Kijk niet in de brandende lamp. Kan schadelijk zijn voor uw ogen.

POL — Lampy ręczne Wolf Midi Instrukcja obsługi i konserwacji - proszę zachować

Deklaracja zgodności UE CE 0598

Lampy ręczne Wolf Midi spełniają wszystkie odnośne przepisy:
Dyrektywy 2014/34/UE w sprawie urządzeń do pracy w przestrzeniach zagrożonych wybuchem (Dyrektywa ATEX) na mocy wydanego certyfikatu badania typu UE, wykazującego zgodność ze wszystkimi odnośnymi normami zharmonizowanymi i istotnymi wymaganiami bhp.

Lampa ręczna Midi jest samodzielną lampą zasilaną galwanicznym ogniwem pierwotnym w wysokoudarowej obudowie plastikowej, wyposażoną w źródło światła typu LED, zatwierdzona jako sprzęt grupy I, **M1** do zastosowań górniczych i grupy II, **kategorii 1** do stosowania w **strefie 0, 1 i 2** w przestrzeniach zagrożonych wybuchem gazów, par i mgieł, gdzie panują temperatury klasy T3/T4 i w **strefie 20,21 i22,** grupy pyłów IIIA i IIIB zagrożonych wybuchem, gdzie pozwala maksymalna temperatura powierzchni lampy T200°C.

Kod homologacji:

M-85 Ex **I M1/II 1G Ex ia op is I Ma/IIC T3/T4 Ga(-40°C ≤ Ta ≤ +40°C)**
II 1D Ex ia op is IIIB T200°C Da IP67

Opcje zastosowań baterii w temperaturach klasy T3/T4 zawiera załączona tabela.

Certyfikat badania typu UE: **Baseefa 11ATEX0236X**

Stan 'X' – Należy uniemożliwić tworzenie się warstw pyłu na lampie ręcznej i nie wolno zostawiać włączonej lampy bez opieki w obszarach strefy 20. W strefach 0 / 20 nie podłączać i nie używać paska na rękę.

Nie otwierać lampy w miejscach zagrożonych.
Nie używać ogniw bateryjnych różnych rodzajów. Natychmiast wyjąć zużyte ogniwa w celu zapobieżenia wyciekom.
Nie używać ogniw ładowalnych.
Naprawić uszkodzony sprzęt przed ponownym użyciem.
Uwaga – Przy zastosowaniu soczewek poliwęglanowych sprawdzić, czy mogą być używane w przestrzeniach zagrożonych wybuchem.

Jednostka notyfikowana: SGS FIMKO OY., P.O. Box 30 (Särkiniementie 3)
00211 HELSINKI, Finlandia. Nr **0598**

Stosowane normy zharmonizowane: EN60079-0:2012+A11:2013, EN60079-11:2012, EN60079-28:2015.

Poziom ochrony: **IP67** zgodnie z EN60529:1992,

Alex Jackson - Dyrektor Zarządzający
Wolf Safety Lamp Company Ltd.

Bezpieczeństwo fotobiologiczne zgodnie z EN 62471:2008

Grupa ryzyka 2

UWAGA: Ten produkt emituje potencjalnie niebezpieczne promieniowanie optyczne. Nie patrzeć w pracującą lampę. Może być to szkodliwe dla oczu.

E — Instrucciones de funcionamiento y mantenimiento de la gama de linternas Wolf Midi – Por favor consérvelas.

Declaración de conformidad UE CE 0598

La gama de linternas Wolf Midi cumple con todas las disposiciones pertinentes de la directiva 2014/34/UE de atmósferas explosivas (Equipos ATEX) en virtud del Certificado de Examen de Tipo CE emitido, lo que demuestra el cumplimiento con todas las Normativas Armonizadas y Requisitos Esenciales de Salud y Seguridad.

La linterna Midi es una linterna a baterías primarias auto-contenidas, moldeada en plástico de alta resistencia al impacto, con una fuente de luz de tipo LED, aprobada como equipo de Grupo I, **M1** para aplicaciones de minería y como equipo de Grupo II, **Categoría 1** para uso en **Zonas 0, 1 y 2** con gases, vapores y nieblas potencialmente explosivos, y **Zonas 20, 21 y 22**, con polvos potencialmente explosivos del grupo de polvos IIIA y IIIB, cuando la máxima temperatura superficial de la linterna (200ºC) lo permite.

Código de aprobación:

M-85 Ex **I M1/II 1G Ex ia op is I Ma/IIC T3/T4 Ga (-40°C ≤ Ta ≤ +40°C)**
II 1D Ex ia op is IIIB T200°C Da IP67

Para conocer las opciones de batería T3/T4, consulte la tabla adjunta:

Certificado de examen tipo UE: **Baseefa11ATEX0236X**

Condición 'X' - debe evitarse la formación de capas de polvo sobre la linterna y no se debe dejar conectada y abandonada en áreas de zona 20. No montar y usar una pulsera de sujeción en áreas o aplicaciones de zona 0 / 20.

No abrir la linterna en áreas Ex
No mezcle las baterías, retire las baterías usadas para evitar fugas.
No utilice baterías recargables.
Los equipos dañados deben repararse antes de volver a usarlos.
Precaución – lente de policarbonato, verificar la atmósfera en la zona con riesgo de explosión.

Organismo notificador: SGS FIMKO OY., P.O. Box 30 (Särkiniementie 3)
00211 HELSINKI, Finlandia. No **0598**

Normativas armonizadas aplicadas: EN60079-0:2012+A11:2013, EN60079-11:2012, EN60079-28:2015.

Nivel de protección de penetración: **IP67** según EN60529:1992

Alex Jackson – Gerente General
Wolf Safety Lamp Company Ltd.

Seguridad fotobiológica de acuerdo con EN 62471:2008

Grupo de Riesgo 2

PRECAUCIÓN: Este producto puede emitir radiación óptica peligrosa.
No fije la vista en la lámpara encendida. Puede ser perjudicial para los ojos.

I — Torcia Wolf Midi: Istruzioni per la gestione e la manutenzione – da conservare.

Dichiarazione di conformità UE CE 0598

La torcia Wolf Midi soddisfa tutte le disposizioni specificate nella direttiva2014/34/UE per le Atmosfere Esplosive (Apparecchiatura ATEX) in virtù del Certificato d'Esame Tipo EU emesso, che dimostra conformità con le norme armonizzate e i requisiti essenziali di salute e sicurezza.

Midi Torch è una torcia elettrica autonoma alimentata da cella voltaica, modellata in una robusta plastica resistente agli urti, con una sorgente luminosa a LED, approvata come appartenente al Gruppo I, apparecchiature **M1** per applicazioni in attività minerarie e Gruppo II, apparecchiature di **Categoria 1** per l'utilizzo nelle **Zone 0, 1 e 2**, vapori e nebbie potenzialmente esplosivi, ove il codice di approvazione T3/T4 per la classe di temperatura lo permette e nelle **Zone 20, 21 e 22**, gruppo di polveri IIIA e IIIB, polveri potenzialmente esplosive, laddove le classi di temperatura T3/T4 e T200°C lo consentono.

Codice di approvazione:

M-85 Ex **I M1/II 1G Ex ia op is I Ma/IIC T3/T4 Ga (-40°C ≤ Ta ≤ +40°C)**
II 1D Ex ia op is IIIB T200°C Da IP67

Per opzioni di batteria T3/T4, vedere la tabella allegata.

Certificato d'esame tipo UE: **Baseefa11ATEX0236X**

Condizioni 'X': occorre prevenire che si formino strati di polvere sulla torcia e non deve essere lasciata carica e incustodita in zone 20. Non collegare o utilizzare la fascia da polso in Zone 0/20 o altre applicazioni.

Non aprire la torcia in aree pericolose.
Non mischiare batterie, rimuovere le batterie usate per evitare perdita di elettrolito.
Non servirsi di batterie ricaricabili.
Dispositivi danneggiati devono essere riparati prima di un ulteriore utilizzo.
Avvertenza – Lenti in policarbonato, controllare l'atmosfera nell'area potenzialmente esplosiva.

Organismi notificati: SGS FIMKO OY., P.O. Box 30 (Särkiniementie 3)
00211 HELSINKI, Finlandia. Numero organismo **0598**

Norme armonizzate applicate: EN60079-0:2012+A11:2013, EN60079-11:2012, EN60079-28:2015.

Livello di protezione d'ingresso: **IP67** a EN60529:1992

Alex Jackson – Amministratore delegato
Wolf Safety Lamp Company Ltd.

Sicurezza fotobiologica a EN 62471:2008

Livello di rischio 2

ATTENZIONE: questo prodotto emette radiazioni ottiche potenzialmente pericolose. Non fissare la torcia mentre è accesa, potrebbe essere dannoso per gli occhi.

DK — Wolf Midi-lygteserien Betjenings- og vedligeholdelsesvejledning – bør gemmes.

EU-overensstemmelseserklæring CE 0598

Wolf Midi-lygteserien er i overensstemmelse med alle relevante bestemmelser i: 2014/34/EU-direktiv for eksplosive luftarter (ATEX-udstyr) i kraft af det udstedte EU-typeafprøvningscertifikat, som demonstrerer overensstemmelse med alle relevante, harmoniserede standarder og essentielle sundheds- og sikkerhedskrav.

Wolf Midi-lygteserien består af selvforsynende primærbatteridrevne lygter støbt i kraftigt slagfast plastisk med en LED-lyskilde godkendt som **M1**-udstyr i Gruppe I til anvendelse i miner og som udstyr i Gruppe II, **kategori 1** til anvendelse i **zone 0, 1 og 2** under tilstedeværelse af potentielt eksplosive gasser, dampe og tåger, hvor T3/T4-temperaturklasserne tillader dette, samt til anvendelse i **zone 20, 21 og 22** under tilstedeværelse af potentielt eksplosive støvpartikler i gruppe IIIA og IIIB, hvor en overfladetemperatur på maks. 200°C tillader dette.

Godkendelseskode:

M-85 Ex **I M1/II 1G Ex ia op is I Ma/IIC T3/T4 Ga (-40°C ≤ Ta ≤ +40°C)**
II 1D Ex ia op is IIIB T200°C Da IP67

Se den vedlagte tabel for detaljerede oplysninger om passende T3/T4-batterityper.

EU-typeafprøvningscertifikat: **Baseefa11ATEX0236X**

'X'-betingelse – Opbygning af støvlag på lygten skal undgås og den må ikke efterlades i opladeren uden opsyn i zone 20-områder. Undlad at fastgøre og anvende et håndledsbånd i zone 0- eller 20-områder.

Lygten må ikke åbnes i eksplosionsfarlige omgivelser.
Benyt ikke forskellige batterityper. Fjern udtjente batterier for at undgå lækage.
Benyt ikke genopladelige batterier.
Beskadiget udstyr skal repareres, før det tages i brug igen.
Forsigtig - Polykarbonatlinse. Kontrollér atmosfæren i eksplosionsfarlige omgivelser.

Godkendelsesorgan: SGS FIMKO OY., P.O. Box 30 (Särkiniementie 3)
00211 HELSINKI, Finland. Nr **0598**

Gældende harmoniserede standarder: EN60079-0:2012+A11:2013, EN60079-11:2012, EN60079-28:2015.

Indtrængningsbeskyttelsesniveau: **IP67** iht. EN60529:1992.

Alex Jackson - Adm. dir.
Wolf Safety Lamp Company Ltd.

Fotobiologisk sikkerhed iht. EN 62471:2008

Risikogruppe 2

FORSIGTIG: Potentielt sundhedsfarlig optisk stråling udsendes fra dette produkt.
Stir ikke direkte ind i lampens lysstråle. Dette kan medføre øjenskade.

AR — تشكيلة مصابيح وولف ميدي Wolf Midi تعليمات التشغيل والصيانة - يرجى الاحتفاظ بها.

إعلان مطابقة مواصفات الاتحاد الأوروبي CE 0598

تفي تشكيلة مصابيح وولف ميدي بجميع الأحكام ذات الصلة من توجيهات الاتحاد الأوروبي EU/34/2014 المتعلقة بالأجواء القابلة للانفجار (ATEX Equipment) بموجب شهادة الفحص النوعي الصادرة من الاتحاد الأوروبي ، مما يدل على الامتثال لجميع المعايير المنسقة ذات الصلة ومتطلبات الصحة والسلامة الأساسية.

وولف ميدي هي مصابيح عادية/فلاش متكاملة تعمل بالبطاريات العادية، تأتي بشكل مقولب في بلاستيك عالي المقاومة، مع مصدر إضاءة LED، معتمدة كأجهزة من المجموعة الثانية **الفئة 1** للاستخدام في **المناطق 0 و 1 و 2** للغازات والأبخرة والرذاذ محتملة الانفجار، لدرجات الحرارة ذات رمز التصريح T3/T4، وكذلك **مناطق 20 و 21 و 22** لمجموعات الغبار IIIA و IIIB محتملة الانفجار، حيث يبلغ النطاق المسموح لدرجة الحرارة القصوى لسطح المصباح T200°C.

رمز الاعتماد:

I M1/II 1G Ex ia op is I Ma/IIC T3/T4 Ga (-40°C ≤ Ta ≤ +40°C) Ex M-85
II 1D Ex ia op is IIIB T200°C Da IP67

للتعرف على اختيارات البطاريات T3/T4، أنظر الجدول المرفق.

شهادة اختبار للمجموعة الأوروبية نوع: **Baseefa11ATEX0236X**.

شرط "X" - يجب منع الطبقات الغبارية من التراكم فوق مصباح الرأس، ويجب عدم تركها منشطة دون الانتباه أو في مناطق 20 للأجواء القابلة للانفجار. لا تربط وتستخدم سوار معصم في مناطق 0/20.

لا تفتح مصباح الرأس في المناطق المعرضة للانفجار Ex.
لا تخلط البطاريات. إزلة البطاريات المستعملة فورا لمنع التسرب.
لا تستخدم بطاريات قابلة لإعادة الشحن.
يجب إصلاح الأجهزة التالفة قبل الاستخدام الإضافي.
إحترس - العدسة من مادة البولي‌كربونات. تحقق من الأجواء في مناطق Ex القابلة للانفجار.

الهيئة المبلغة: SGS FIMKO OY., P.O. Box 30 (Särkiniementie 3)
00211 HELSINKI, Finlandia. No. **0598**

المعايير المنسقة المطبقة: EN60079-0:2012+A11: 2013
EN60079-11:2012, EN60079-28:2015

مستوى حماية الإدخال: **IP67** إلى EN60529:1992

أليكس جاكسون - المدير العام
Wolf Safety Lamp Company Ltd

السلامة الضوئية البايولوجية وفق مواصفات EN 62471:2008

مجموعة المخاطر 2

تنبيه: من الممكن أن ينبعث إشعاع ضوئي خطير من هذا المنتج. لا تحدق في مصباح التشغيل. قد تكون ضارة للعين.