CHANGEOVER SWITCH
CHANGEOVER SWITCH

COMMUTATEUR SIRCO M 25 - M 40
COMMUTATEUR SIRCO M 63 - M 80 - M CD100

socomec
Innovative Power Solutions

GB Instruction sheet
F Notice d'utilisation
E Instrucciones de servicio

22303002 - 22303004
22303006 - 22303008 - 22303009

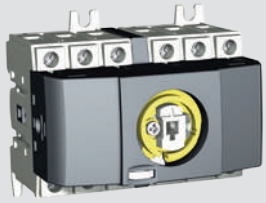

22304002 - 22304004
22304006 - 22304008 - 22304009

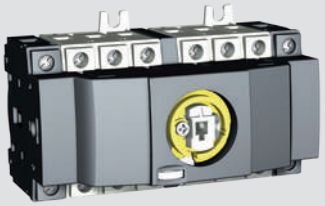

Ref. Switch Ref. commutateur Ref. commutador	Ref. Terminal shrouds Ref. Cache-bornes Ref. cubrebornes
22303002	22943005 (2 x)
22304002	22943005 (2 x) + 22941005 (2 x)
22303004	22943005 (2 x)
22304004	22943005 (2 x) + 22941005 (2 x)
22303006	22943009 (2 x)
22304006	22943009 (2 x) + 22941009 (2 x)
22303008	22943009 (2 x)
22304008	22943009 (2 x) + 22941009 (2 x)
22303009	22943009 (2 x)
22304009	22943009 (2 x) + 22941009 (2 x)





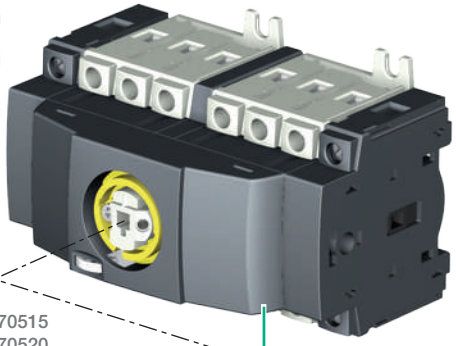



22395012



14070515
14070520
14070532

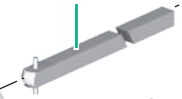

22303002 / 22304002
22303004 / 22304004
22303006 / 22304006
22303008 / 22304008
22303009 / 22304009

IS 533749
22990001
22990011

A

Direct operation
Commande directe
Mando para accionamiento directo

O-OFF



B

Front operation
Commande frontale
Mando frontal

IS 533746
14731113
14711113

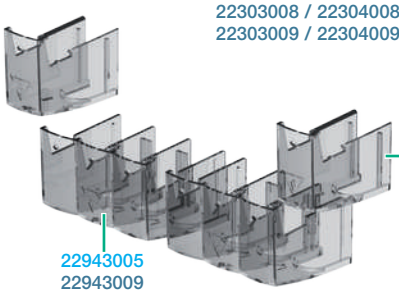

22941005
22941009

22943005
22943009

CONFIGURATION

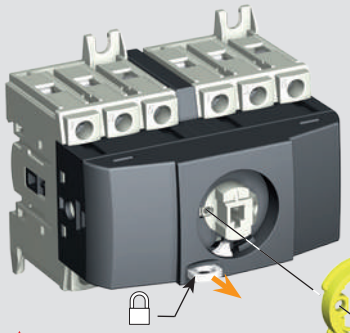

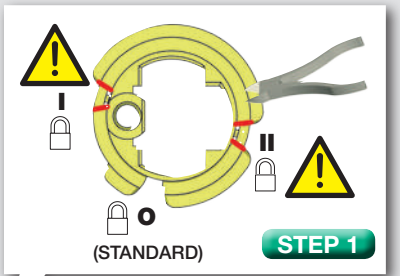



STEP 2

pozidriv 1
4.4 lb-in 0,5 Nm

max. Ø 0.19 in / Ø 5 mm
min. Ø 0.15 in / Ø 4 mm
Only for direct operation.
Uniquement pour commande directe.

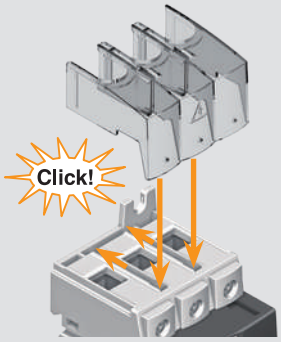

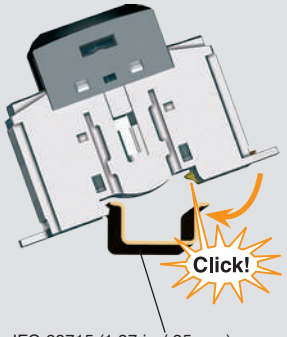

IEC 60715 (1.37 in / 35 mm)



Use copper conductors only, 75°C or higher.
Flat 6,5
Pozidriv 2

0.35 in / 9 mm *(M25 - M40)*
0.47 in / 12 mm *(M63 - M80 - M CD100)*
Stripping distance.

M25 - M40	
Wire / Câble / Cable	Torque / Couple / Par de apriete
1,5 mm² - 16 mm²	26.5 lb-in / 3 Nm

M63 - M80 - M CD100	
Wire / Câble / Cable	Torque / Couple / Par de apriete
2,5 mm² - 1 x 35 mm² 2,5 mm² - 2 x 25 mm²	31.1 lb-in / 3,5 Nm

⚠ WARNING / ATTENTION / PRECAUCIÓN

The opening of the branch-circuit protective device may be an indication that a fault has been interrupted.
To reduce the **risk of fire** or **electric shock**, current-carrying parts and other components of the controller should be examined and replaced if damaged. If burnout of the current element of an overload relay occurs, the complete overload relay must be replaced.

Le déclenchement du dispositif de protection des dérivations peut signifier qu'un courant de défaut a été interrompu.
Pour réduire le **risque d'incendie** ou de **choc électrique**, les pièces porteuses de courant et les autres composants de la commande doivent être vérifiés et remplacés s'ils sont endommagés. Si l'élément porteur de courant du relais de surcharge grille, le relais de surcharge entier doit être remplacé.

La activación del dispositivo de protección frente a derivaciones puede significar que se ha interrumpido una corriente de fallo.
Para reducir el riesgo de incendio o de choque eléctrico, las piezas portadoras de corriente y demás componentes del pedido deberán comprobarse y sustituirse en caso de que se encuentren dañados. Si el elemento portador de corriente del relé de sobrecarga se funde, dicho relé deberá ser sustituido por completo.

⚠ DANGER / PELIGRO

HAZARDOUS VOLTAGE. This equipment must be installed and serviced only by qualified electrical personnel.Turn off all power supplying this equipment before working on or inside equipment. Always use a properly rated voltage sensing device to confirm power is off.Replace all devices, doors, and covers before turning on power tothis equipment. **Failure to follow these instructions will result in death or serious injury.**

TENSION DANGEREUSE. L'installation et l'entretien de cet appareil ne doivent être effectués que par du personnel qualifié.Coupez l'alimentation de cet appareil avant d'y travailler.Utilisez toujours un dispositif de détection de tension à valeur nominale approprié pour confirmer que toute alimentation est coupée.Replacez tous les dispositifs, les portes etles couvercles avant de mettre cet appareil sous tension.**Si ces précautions ne sont pas respectées, cela entraînera la mort ou des blessures graves.**

TENSION PELIGROSA. Solamente el personal de mantenimiento eléctrico especializado deberá instalar y prestar servicios de mantenimiento a este equipo.Desenergice el equipo antes de realizar cualquier trabajo en él.Siempre utilice un dispositivo detector de tensión adecuado para confirmar la desenergización del equipo.Vuelva a colocar todos los dispositivos,las puertas y las cubiertas antes de energizar este equipo.**El incumplimiento de estas precauciones podrá causar la muerte o lesiones serias.**

Edition 01/11 - **IS 536700-B** / RECTO-VERSO / S blanc offset quadri 80g/m²

Direct operation
Commande directe
Mando para accionamiento directo

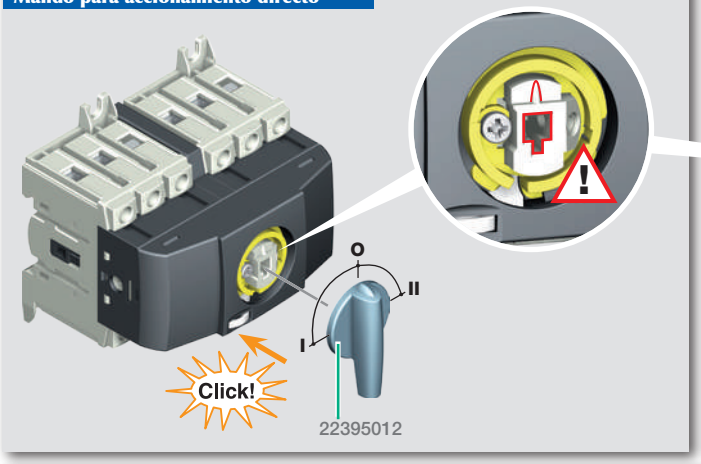

External operation
Commande extérieure
Mando para accionamiento exterior

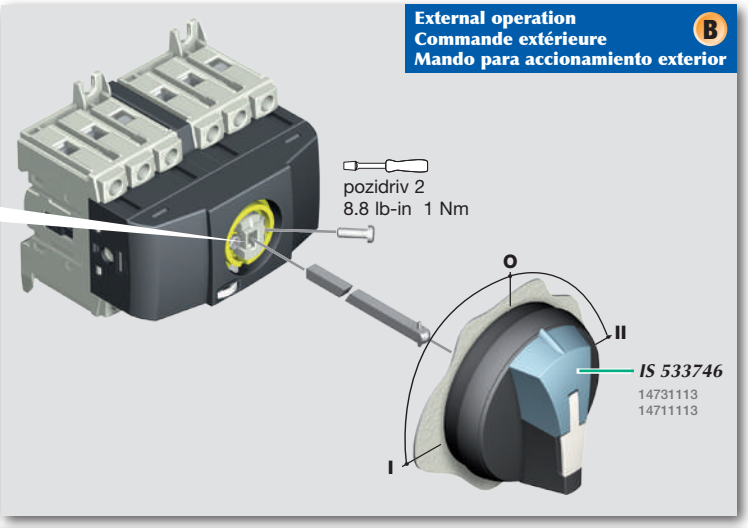

STEP 1

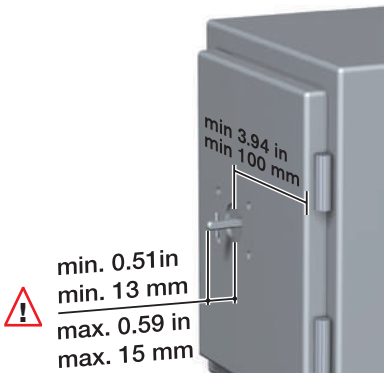

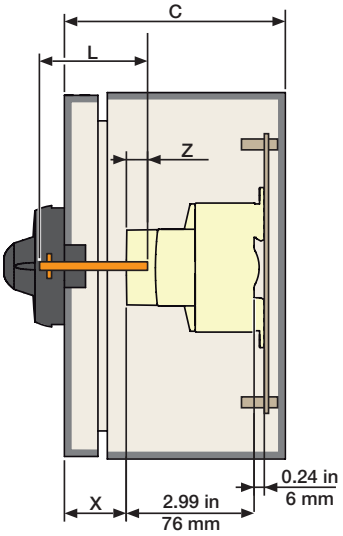

X min: 0.98 in / 25 mm

L = X + 1.18 in / L = X + 30 mm

STEP 2

* *Possible assembly with two screws*
Montage avec 2 vis possible
Montaje con dos tornillo posible

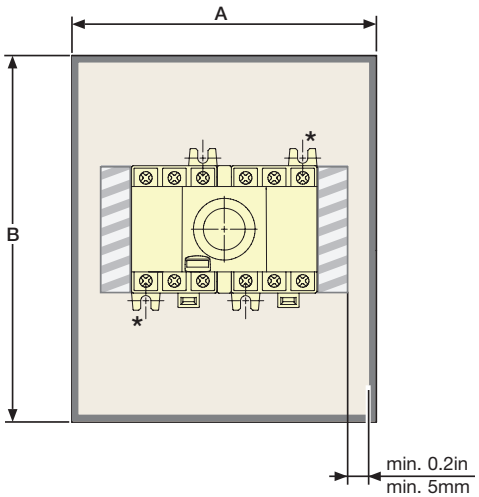

Changeover switch
Commutateur
Conmutador

3P

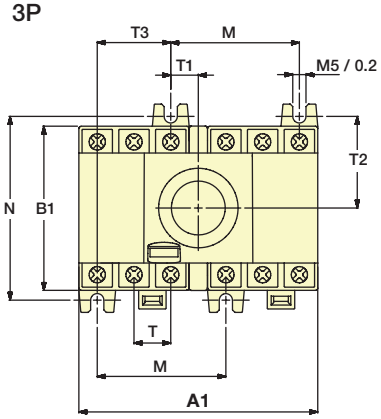

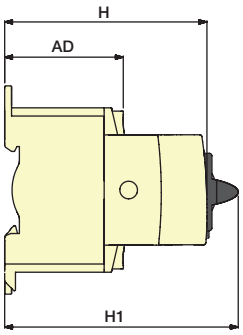

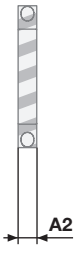

4P

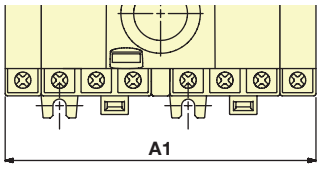

Aux. Contacts
Contacts aux.
Contactos auxiliares

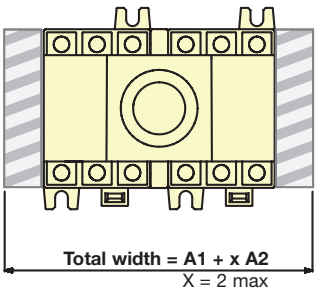

	M25 - M40		M63 - M80 - M CD100	
	in	mm	in	mm
A	5.51	140	6.69	170
A1 (3P)	3.83	97.5	4.13	105
A1 (4P)	5.02	127,5	5.51	140
A2	0.34	8,8	0.34	8,8
AD	1.90	48,5	1.90	48,5
B	5.78	147	7.83	199
B1	2.67	68	3	76
C	4.33	110	4.33	110
H	3.30	84	3.30	84
H1	3.74	95	3.74	95
N	2.95	75	3.35	85
M	2.06	52,5	2.06	52,5
T	0.59	15	0.68	17,5
T1	0.44	11,25	0.34	8,75
T2	1.47	37,5	1.67	42,5
T3	1.18	30	1.38	35
Z min.	0.39	10	0.39	10
Z max.	0.59	15	0.59	15

Dual dimensions in/mm
Double dimensions in/mm
Doble dimensiones in/mm