SET 9623

4 mm Sicherheit | Prüf- und Mess-Set „Präzision“
4 mm Safety | *Test and measurement set „Precision“*

Prüf- und Mess-Set für die unterschiedlichsten Messaufgaben bei
kleinen Strukturen und Bauteilen im Spannungsbereich bis 1.000 V,
als Ergänzung zu den Messgeräten üblicherweise beigelegten 4 mm-Sicherheits-Prüfleitungen.

Sie haben weitere Anforderungen?
In unserem 4 mm-Sicherheits-Programm finden Sie
zusätzliche Produkte für Ihre Anwendung.

Test and measurement set for a wide range of measurement tasks in
delicate structures and components in a range up to 1,000 V,
as a supplement to the 4 mm safety test leads normally provided with measuring tools.

Do you have additional requirements?
In our 4 mm safety programme, you will find
additional products for your application.



SPS 8034 Ni / RT
Art. Nr. 99017013



SPS 8034 Ni / SW
Art. Nr. 99017014



SKPS 6780 Ni / RT
Art. Nr. 99013531



SKPS 6780 Ni / SW
Art. Nr. 99013530



VSFK 8500 / 1 / 100 / RT
Art. Nr. 99020808



VSFK 8500 / 1 / 100 / SW
Art. Nr. 99019648

Best.-Nr. SET 9623

Mess-Set bestehend aus:

VSFK 8500 / 1 / 100 / ..(Farbe)
- 2 Sicherheits-Federkorbstecker mit axialer Steckbuchse, konfektioniert an hochflexibler, doppelt-isolierter PVC-Leitung 1 mm²
- schmalere Bauform - Rastermaß 10 mm
- die Griffhülsen bestehen aus UL-gelistetem Material
- **Weiterentwicklung** und Verbesserung **unseres** erfolgreichen Key-Produktes **VSFK 5000**

SKPS 6780 Ni / ..(Farbe)
- Steckanschluss Ø 4 mm
- Kontakt: Federdrahtklammer
- Sicherheits-Klemmprüfspitze mit Federdrahtklammer aus Edelstahl in flexiblem Schaft für das Umfassen von Stiften und Drähten an schwer zugänglichen Stellen

SPS 8034 Ni / ..(Farbe)
- mit axialer Sicherheitsbuchse
- Steckanschluss Ø 4 mm
- mit flexibler Spitze für das Messen an schwer zugänglichen Stellen

Für eine fachgerechte Anwendung unserer Produkte müssen die Sicherheitshinweise in unserem Katalog beachtet werden.

Weitere technische Daten finden sich in den einzelnen Produktdatenblättern.

Order No. SET 9623

Measuring set *consisting of:*

VSFK 8500 / 1 / 100 / *..(colour)*
- *2 safety lamella-basket plugs with inline socket, assembled on highly flexible double insulated PVC cable 1 mm²*
- *slim design - grid dimension 10 mm*
- *the sleeves are composed of UL-listed material*
- ***further development*** *and improvement* ***of our*** *successful Key-product* **VSFK 5000**

SKPS 6780 Ni / *..(colour)*
- *socket Ø 4 mm*
- *contact: spring wire clasp*
- *safety pincer clip with stainless steel spring wire grip in a flexible shaft to clasp pins and wires in inaccessible places*

SPS 8034 Ni / *..(colour)*
- *with inline safety socket*
- *socket Ø 4 mm*
- *with flexible tip for measuring in inaccessible places*

For proper use of our products, the safety instructions in our catalogue must be observed.

Please see product data sheets for further technical details.

SET 9623 bestehend aus:	
Teilebezeichnung	**Stückzahl und Farbe**
VSFK 8500 / 1 / 100 / RT ; SW	1x schwarz, 1x rot
SKPS 6780 Ni / RT ; SW	1x schwarz, 1x rot
SPS 8034 Ni / RT ; SW	1x schwarz, 1x rot
Best.-Nr. [1]	**SET 9623**

[1] andere Kontaktoberflächen, Farben, Längen und individuelle Bestückung auf Anfrage

SET 9623 *includes:*	
Part description	***Quantity and colour***
VSFK 8500 / 1 / 100 / *RT ; SW*	*1x black, 1x red*
SKPS 6780 Ni / *RT ; SW*	*1x black, 1x red*
SPS 8034 Ni / *RT ; SW*	*1x black, 1x red*
Order No. [1]	***SET 9623***

[1] *other contact platings, colours, lenghts and individual equipping on request*

Sicherheits-Verbindungsleitung

- 2 Sicherheits-Federkorbstecker mit axialer Steckbuchse, konfektioniert an hochflexibler, doppelt-isolierter PVC-Leitung 1 mm²
- schmalere Bauform - Rastermaß 10 mm
- die Griffhülsen bestehen aus UL-gelistetem Material
- **Weiterentwicklung** und Verbesserung **unseres** erfolgreichen Key-Produktes **VSFK 5000**

Safety connecting lead

- *2 safety lamella-basket plugs with inline socket, assembled on highly flexible double insulated PVC cable 1 mm²*
- *slim design - grid dimension 10 mm*
- *the sleeves are composed of UL-listed material*
- ***further development** and improvement **of our** successful Key-product* **VSFK 5000**

Best.-Nr. VSFK 8500 / 1 / ..(Länge) **/** ..(Farbe)

- Leitung — 1 mm² PVC-doppelt-isoliert
- Kontaktteile — **vernickelt**
- Griffhülsen — PA 6.6 (UL94-V2)
- **Farben** — siehe Tabelle

Order No. VSFK 8500 / 1 / *..(length)* ***/*** *..(colour)*

- *cable* — *1 mm² PVC double-insulated*
- *contact parts* — ***nickel-plated***
- *sleeves* — *PA 6.6 (UL94-V2)*
- ***colours*** — *see table*

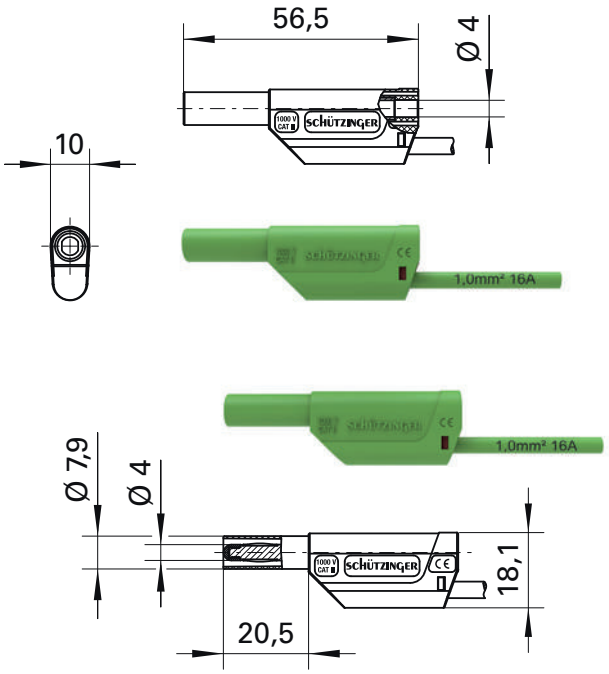

Allgemeine Angaben	
Best.-Nr. [1) 15)]	**VSFK 8500 / 1 /** ..(Länge) **/** ..(Farbe) Kontaktteile vernickelt
Farben [6)]	schwarz, rot, blau, gelb, grün, grau, braun, weiß, orange, violett, grüngelb
Längen	25 cm, 50 cm, 100 cm, 150 cm, 200 cm

Technische Daten	
Leitung	1 mm² PVC-doppelt-isoliert
Durchgangswiderstand [4)]	5 mΩ / 9 mΩ / 17 mΩ / 25 mΩ / 35 mΩ
Bemessungsspannung [2)]	1000 V CAT II
Bemessungsstrom [2)]	16 A
Betriebstemperatur	von -10 °C bis +70 °C

General information	
Order No. [*1) 15)*]	***VSFK 8500 / 1 /*** *..(length)* ***/*** *..(colour)* *contact parts nickel-plated*
colours [6)]	*black, red, blue, yellow, green, grey, brown, white, orange, purple, green-yellow*
lengths	*25 cm, 50 cm, 100 cm, 150 cm, 200 cm*

Technical data	
cable	*1 mm² PVC double-insulated*
transition resistance [4)]	*5 mΩ / 9 mΩ / 17 mΩ / 25 mΩ / 35 mΩ*
rated voltage [2)]	*1000 V CAT II*
rated current [2)]	*16 A*
operating temperature	*from -10 °C to +70 °C*

[1)] andere Kontaktoberflächen, Farben, Längen und Leitungsquerschnitte auf Anfrage
[2)] bei normalen Umgebungstemperaturen
[4)] abhängig von der Leitungslänge
[6)] bei Farbe grüngelb: grüngelbe Leitung und grüne Gehäuse
[15)] bleifreie Ausführung auf Anfrage

[1)] other contact platings, colours, lengths and wire cross-sections on request
[2)] at normal ambient temperatures
[4)] depending on cable length
[6)] at colour green-yellow: lead green-yellow and sleeves green
[15)] lead-free alternative on request

Sicherheits-Klemmprüfspitze
- Steckanschluss Ø 4 mm
- Kontakt: Federdrahtklammer
- Sicherheits-Klemmprüfspitze mit Federdrahtklammer aus Edelstahl in flexiblem Schaft für das Umfassen von Stiften und Drähten an schwer zugänglichen Stellen

Safety pincer clip
- *socket Ø 4 mm*
- *contact: spring wire clasp*
- *safety pincer clip with stainless steel spring wire grip in a flexible shaft to clasp pins and wires in inaccessible places*

Best.-Nr. SKPS 6780 Ni / ..(Farbe)
- Kontaktteile **vernickelt**
- Kontaktklammer Stahl
- Isolierteile PA 6.6 (Polyamid)
- Klemmbereich Ø 11,5 mm
- **Farben** siehe Tabelle

Order No. SKPS 6780 Ni / *..(colour)*
- *contact parts* ***nickel-plated***
- *contact clasp steel*
- *insulation PA 6.6 (Polyamid)*
- *grips up to Ø 11.5 mm*
- ***colours*** *see table*

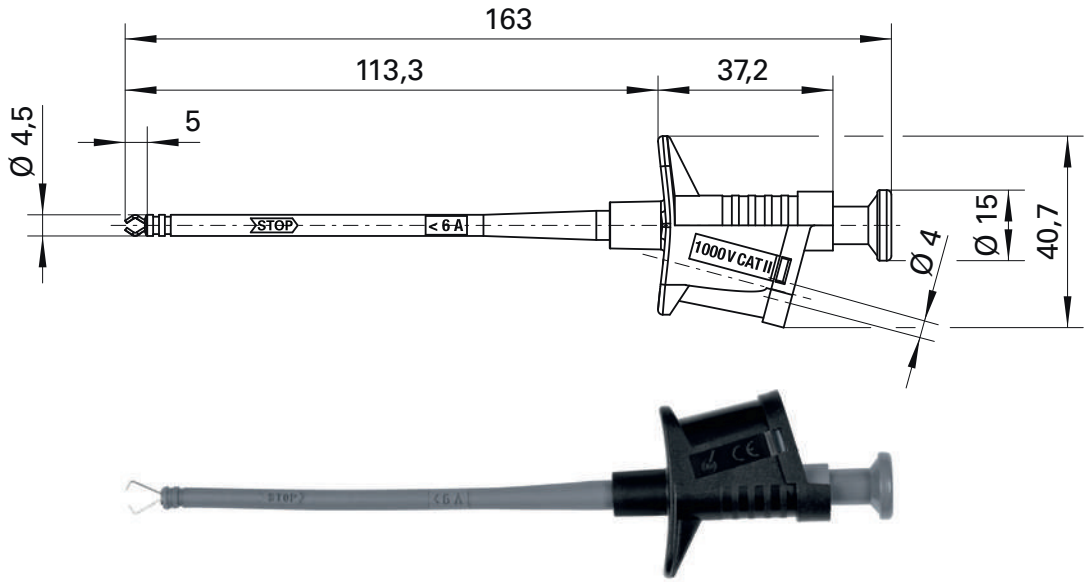

Allgemeine Angaben	
Best.-Nr. [1]	**SKPS 6780 Ni /** ..(Farbe) Kontaktteile vernickelt
Farben	schwarz, rot
Technische Daten	
Anschluss	Sicherheitsbuchse
Durchgangswiderstand	50 mΩ
Bemessungsspannung [2]	1000 V CAT II
Bemessungsstrom [2]	6 A
Betriebstemperatur	von -25 °C bis +80 °C

[1] andere Farben auf Anfrage
[2] bei normalen Umgebungstemperaturen

General information	
Order No. [1]	***SKPS 6780 Ni /*** *..(colour)* *contact parts nickel-plated*
colours	*black, red*
Technical data	
terminal	*safety socket*
transition resistance	*50 mΩ*
rated voltage [2]	*1000 V CAT II*
rated current [2]	*6 A*
operating temperature	*from -25 °C to +80 °C*

[1] *other colours on request*
[2] *at normal ambient temperatures*

Sicherheits-Prüfspitze
- mit axialer Sicherheitsbuchse
- Steckanschluss Ø 4 mm
- mit flexibler Spitze für das Messen an schwer zugänglichen Stellen

Safety test probe
- *with inline safety socket*
- *socket Ø 4 mm*
- *with flexible tip for measuring in inaccessible places*

Best.-Nr. SPS 8034 Ni / ..(Farbe)
- Kontaktteile **vernickelt**
- Kontaktspitze Stahl (VA)
- Isolierteile PA 6.6 (Polyamid)
- **Farben** siehe Tabelle

Order No. SPS 8034 Ni / *..(colour)*
- *contact parts* ***nickel-plated***
- *contact tip steel (VA)*
- *insulation PA 6.6 (Polyamid)*
- ***colours*** *see table*

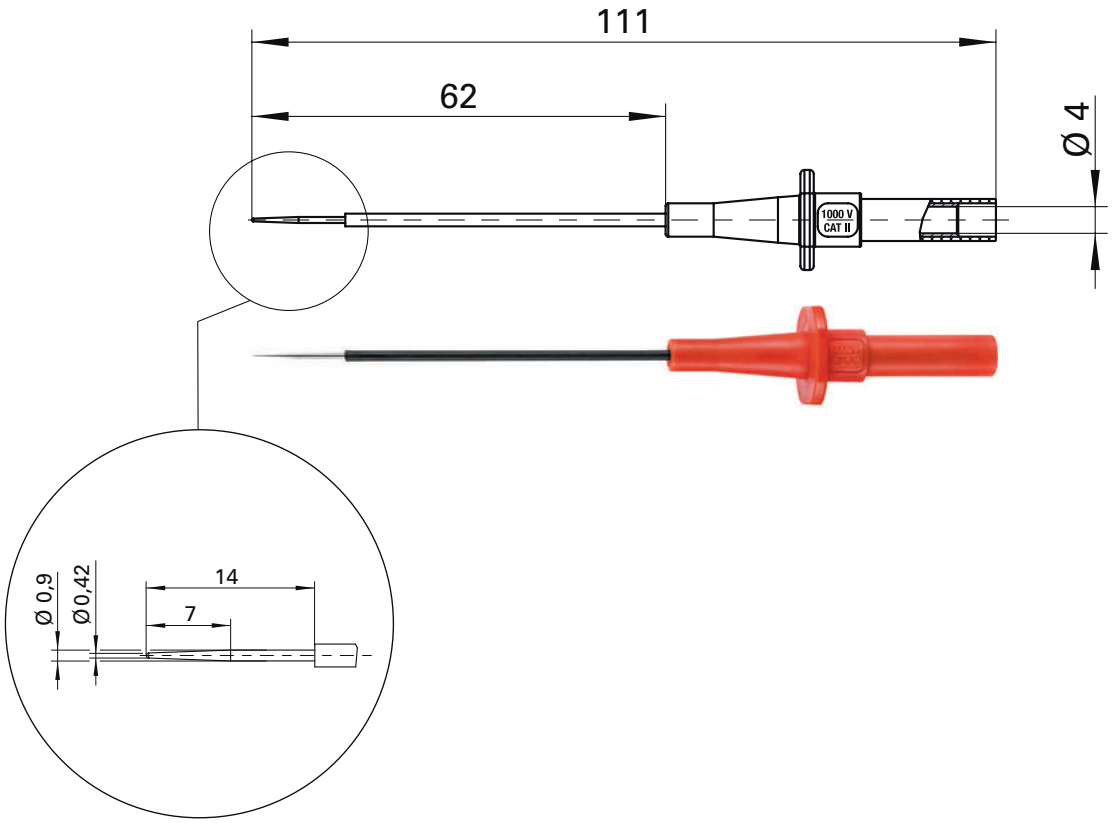

Allgemeine Angaben	
Best.-Nr. [1]	**SPS 8034 Ni /** ..(Farbe) Kontaktteile vernickelt
Farben	schwarz, rot
Technische Daten	
Anschluss	Sicherheitsbuchse
Durchgangswiderstand	20 mΩ
Bemessungsspannung [2]	1000 V CAT II
Bemessungsstrom [2]	5 A
Betriebstemperatur	von -25 °C bis +80 °C

[1] andere Kontaktoberflächen, Farben und Anschlüsse auf Anfrage
[2] bei normalen Umgebungstemperaturen

General information	
Order No. [1]	***SPS 8034 Ni /*** *..(colour)* *contact parts nickel-plated*
colours	*black, red*
Technical data	
terminal	*safety socket*
transition resistance	*20 mΩ*
rated voltage [2]	*1000 V CAT II*
rated current [2]	*5 A*
operating temperature	*from -25 °C to +80 °C*

[1] *other contact platings, colours and terminals on request*
[2] *at normal ambient temperatures*