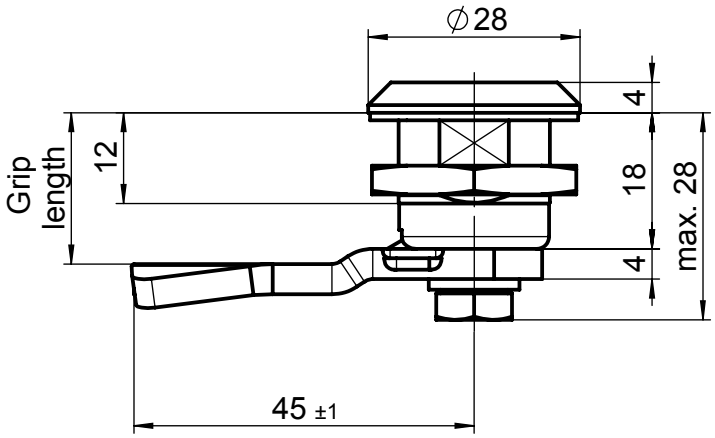

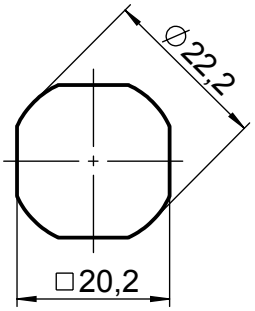

cut out

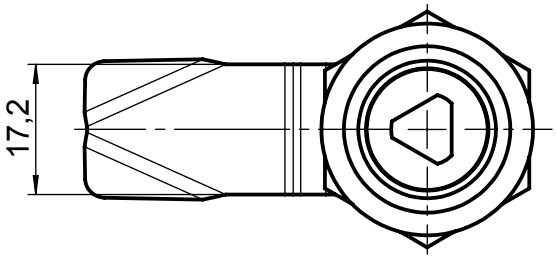

Art. No.	Grip length
341-0129	13mm
341-0135	20mm
341-0157	26mm
341-0163	32mm