SZ
2400.500

RITTAL

Raum für Verpackungsdatum
Area for date of packing
(MMJJTT / MMYYDD)

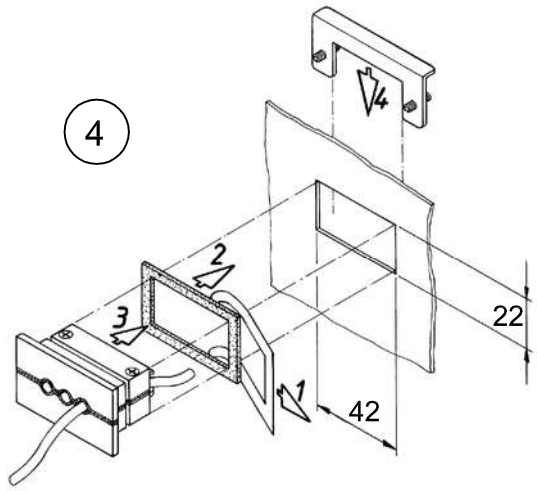

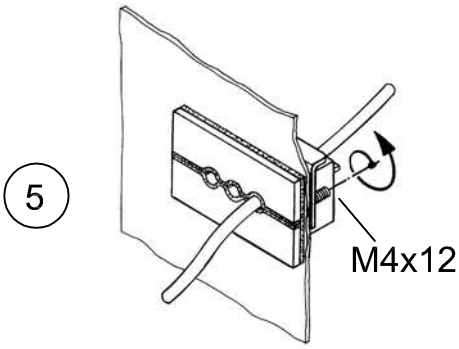

5x	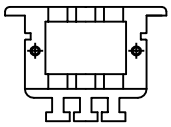	5x	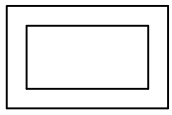
5x	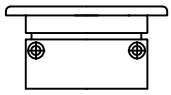	5x	
		10x	 M4x12
10x	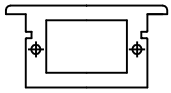	10x	 M3x16
10x		10x	 Ø4x40

Zchng.-Nr. / No. of dwg. : A2263804SZ Versandbeutel-Nr. / No. of accessory bag : -	Lieferanten-Nr. / No. of supplier :

