RKM

Aktor-/Sensor-Anschlussleitung, M8-Kupplung mit Rastverschluss und angespritztem Kabel

Actuator/sensor cordset, single-ended, M8 female connector with snap-in joint and molded cable



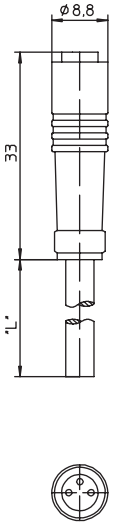

RKMW

Aktor-/Sensor-Anschlussleitung, M8-Winkelkupplung mit Rastverschluss und angespritztem Kabel

Actuator/sensor cordset, single-ended, M8 female right angle connector with snap-in joint and molded cable



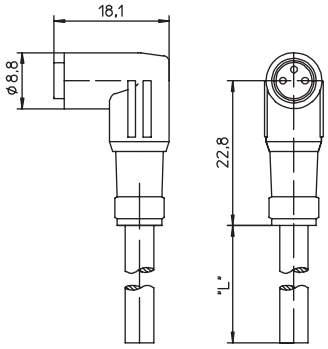

Pinbelegung
Pin assignment

3-polig
3 poles



1 = braun / brown
3 = blau / blue
4 = schwarz / black

4-polig
4 poles



1 = braun / brown
2 = weiß / white
3 = blau / blue
4 = schwarz / black

Technische Daten	
Umgebungstemperatur	-40°C / +90°C
Werkstoffe	
Gehäuse / Griffkörper	TPU
Kontaktträger	PA / TPU
Kontakt	CuZn, unternickelt und 0,8 µm vergoldet
Mechanische Daten	
Schutzart	IP 65 Nur im gesteckten Zustand mit den dazugehörigen Gegenstücken.
Elektrische Daten	
Durchgangswiderstand	≤ 5 mΩ
Nennstrom bei 40°C	4 A
Nennspannung	3-polig 60 V 4-polig 30 V
Bemessungsspannung	3-polig 63 V 4-polig 36 V
Prüfspannung	3-polig 1,5 kV eff. / 60 s 4-polig 0,8 kV eff. / 60 s
Isolationswiderstand	> 10^9 Ω
Verschmutzungsgrad	3

Technical data	
Operating temperature range	-40°C / +90°C
Materials	
Housing / Molded body	TPU
Insert	PA / TPU
Contact	CuZn, pre-nickeled and 0.8 microns gold-plated
Mechanical data	
Degree of protection	IP 65 Only in locked position with its proper counterparts.
Electrical data	
Contact resistance	≤ 5 mΩ
Nominal current at 40°C	4 A
Nominal voltage	3 poles 60 V 4 poles 30 V
Rated voltage	3 poles 63 V 4 poles 36 V
Test voltage	3 poles 1.5 kV eff. / 60 s 4 poles 0.8 kV eff. / 60 s
Insulation resistance	> 10^9 Ω
Pollution degree	3

Bestellbezeichnung **Designation**		**Polzahl** **Poles**	**Mantel** **Outer jacket**
RKM 3-06/... M	RKMW 3-06/... M	3	PVC
RKM 3-224/... M	RKMW 3-224/... M		PUR halogenfrei / halogen free
RKM 4-07/... M	RKMW 4-07/... M	4	PVC
RKM 4-225/... M	RKMW 4-225/... M		PUR halogenfrei / halogen free

Standardlängen: 2 M / 5 M / 10 M
Andere Kabellängen oder Leitungsaufbauten auf Anfrage.

Standard lengths: 2 M / 5 M / 10 M
Other cable lengths or cable specifications on request.

Ein Einsatz der Produkte in aggressiven Medien ist im Einzelfall zu überprüfen.

The application of these products in harsh environments should always be checked before use.