RITTAL

SZ

2350.000	6 - 12 mm
2351.000	12 - 16 mm
2352.000	14 - 18 mm
2353.000	18 - 22 mm
2354.000	22 - 26 mm
2355.000	26 - 30 mm
2356.000	30 - 34 mm
2357.000	34 - 38 mm
2358.000	38 - 42 mm
2359.000	42 - 46 mm
2360.000	46 - 50 mm

$M_{D\ max:}$ SZ 2350 - 52 = 2 +1Nm

SZ 2353 - 60 = 4 +1Nm

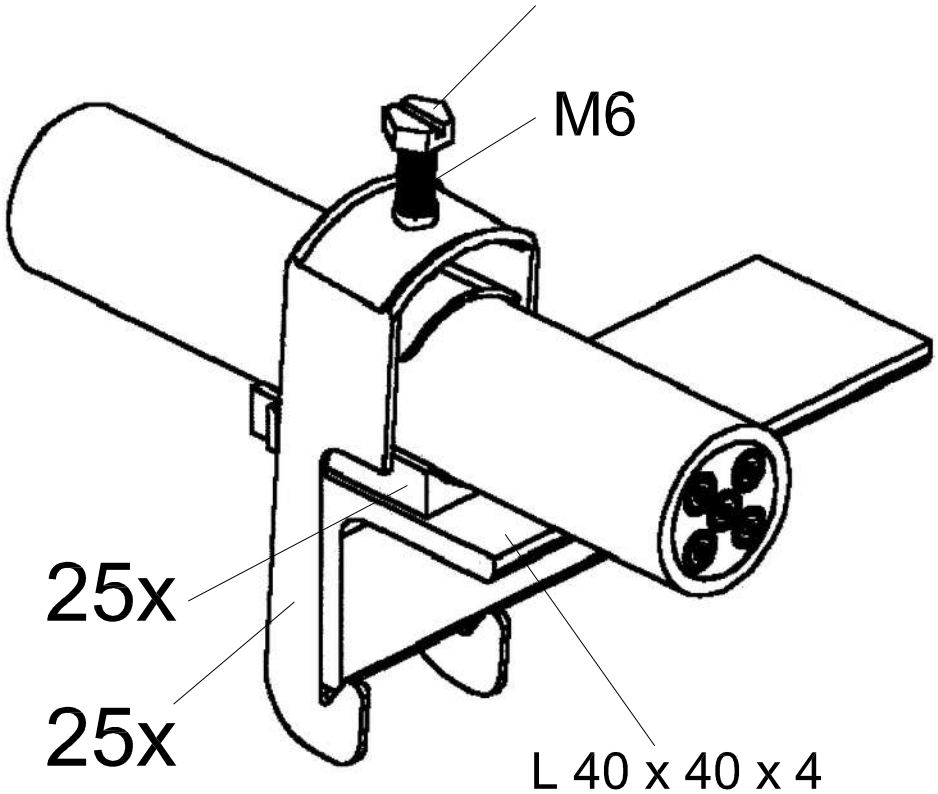

(PS 4191, 4192, 4193, 4195, 4196
4336, 4338, 4339.000)

Zchng.-Nr. / No. of dwg. : A0581802SZ Versandbeutel-Nr. / No. of accessory bag : -	Lieferanten-Nr. / No. of supplier :