Montageanleitung / Montagebausatz

Mounting Instructions / Mounting set

Instructions de montage / Kit de montage

MS MZM 100-W

Montage
Mounting
Montage

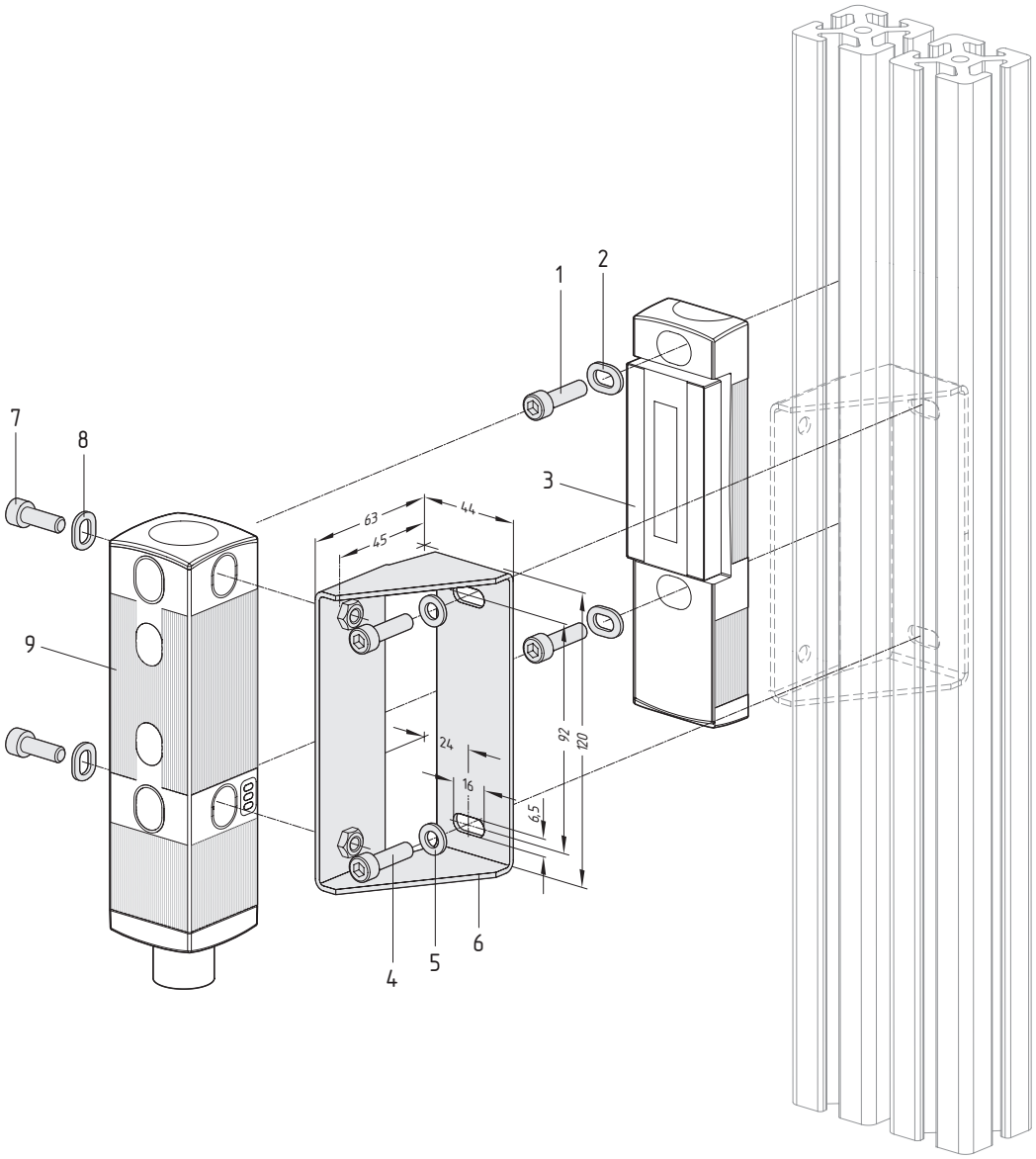

deutsch

Legende

1 Innensechskantschraube M6
2 Scheibe (Lieferumfang MZM 100-B1)
3 Betätiger MZM 100-B1
4 Innensechskantschraube M6
5 Scheibe
6 Montagewinkel (im Lieferumfang enthalten)
7 Innensechskantschraube M6 x 40 nach DIN 912 (im Lieferumfang enthalten)
8 Scheibe (Lieferumfang MZM 100)
9 Sicherheitszuhaltung MZM 100

english

Legend

1 Hexagonal key screw M6
2 Washer (delivery MZM 100-B1)
3 Actuator MZM 100-B1
4 Hexagonal key screw M6
5 Washer
6 Mounting angle (included in delivery)
7 Hexagonal key screw M6 x 40 per DIN 912 (included in delivery)
8 Washer (delivery MZM 100)
9 Solenoid interlock MZM 100

français

Légende

1 Vis à six pans creux M6
2 Rondelle (livraison MZM 100-B1)
3 Actionneur MZM 100-B1
4 Vis à six pans creux M6
5 Rondelle
6 Equerre (compris dans la livraison)
7 Vis à six pans creux M6 x 40 selon DIN 912 (compris dans la livraison)
8 Rondelle (livraison MZM 100)
9 Dispositif d'interverrouillage MZM 100

SCHMERSAL

Montageanleitung / Montagebausatz

Mounting Instructions / Mounting set

Instructions de montage / Kit de montage

MS MZM 100-W

x.000 / v.A. / 06.08 / Teile-Nr. 1188302 / BZ-Nr. 50171-19V900 / Ausgabe A

K. A. Schmersal GmbH
Industrielle Sicherheitsschaltsysteme
Möddinghofe 30, D - 42279 Wuppertal
Postfach 24 02 63, D - 42232 Wuppertal

Telefon +49 - (0)2 02 - 64 74 - 0
Telefax +49 - (0)2 02 - 64 74 - 1 00
E-Mail: info@schmersal.com
Internet: http://www.schmersal.com

SCHMERSAL