PETITES CHARNIÈRES ÉTIRÉES *SMALL DRAWN BRASS HINGES* KLEINE GEZOGENE SCHARNIERE	**numéro** *number* Nummer	**matière** *material* Werkstoff	**décor** *finish* Dekor	**poids** *weight* Gewicht	**paquet** *packet* Paket
A x B x C x D x E x F x G x H x I x J x K 30 x 98,5 x 10 x 4 x 3 x 20,7 x 18,1 x 17 x 4 x 27 x 6,3	**72-7-3726**	laiton	chromé	55,0 g	10
PONTET POUR CHARNIÈRE 72-7-3726 *CATCH FOR HINGE 72-7-3726* KLAMMER FÜR SCHARNIER 72-7-3726 A x B x C 34,5 x 20 x 20	**72-7-3819**	laiton	chromé	16,0 g	10

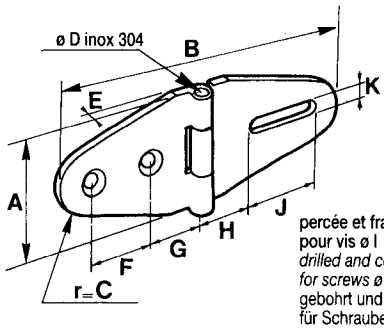

percée et fraisurée
pour vis ø I
drilled and counter sunk
for screws ø I
gebohrt und versenkt
für Schrauben ø I

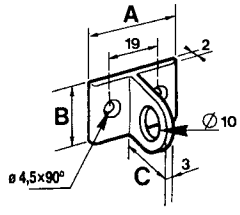

PETITES CHARNIÈRES CAMBRÉES *SMALL CRANKED HINGES* KLEINE GEKRÜMMTE SCHARNIERE	**numéro** *number* Nummer	**matière** *material* Werkstoff	**décor** *finish* Dekor	**poids** *weight* Gewicht	**paquet** *packet* Paket
CHARNIÈRE DÉBROCHABLE *HINGE WITH REMOVABLE PIN* LÖSBARES SCHARNIER **BROCHE INOX 304** A x B x C x D x E x F x I 38 x 15 x 17 x 23 x 7,5 x 7 x 3	**63-1-3300**	laiton	chromé	36 g	10
CHARNIÈRE NON DÉBROCHABLE *HINGE WITH FIXED PIN* UNLÖSBARES SCHARNIER **BROCHE INOX 430 ÉPAULÉE** A x B x C x D x E x F x I 38 x 17 x 16,5 x 23 x 7,5 x 7 x 3	**63-1-3301**	laiton	chromé	29 g	10

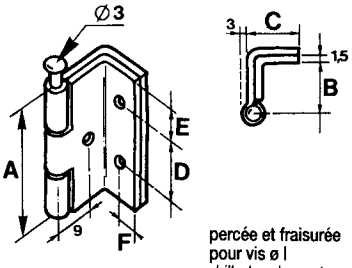

percée et fraisurée
pour vis ø I
drilled and counter sunk
for screws ø I
gebohrt und versenkt
für Schrauben ø I

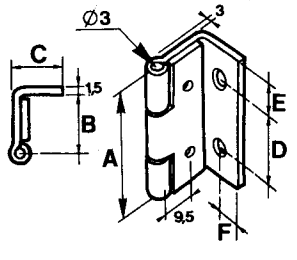

percée et fraisurée
pour vis ø I
drilled and counter sunk
for screws ø I
gebohrt und versenkt
für Schrauben ø I