

Schaltschrank-Systeme
Industrial enclosures
Coffrets et armoires électriques
Kastsystemen
Apparatskåpssystem
Armadi per quadri di comando
Sistemas de armarios
インダストリアル エンクロージャー



Stromverteilung
Power distribution
Distribution de courant
Stroomverdelingscomponenten
Strömfördelning
Distribuzione di corrente
Distribución de corriente
分電・配電システム



Elektronik-Aufbau-Systeme
Electronic packaging
Electronique
Electronic Packaging Systems
Electronic Packaging
Contenitori per elettronica
Sistemas de montaje para la elettronica
エレクトロニクス パッケージシステム



System-Klimatisierung
System climate control
Climatisation
Systeemklimatisering
Systemklimatisering
Soluzioni di climatizzazione
Climatización de sistemas
温度管理システム



IT-Solutions
IT solutions
Solutions IT
Informatie en Communicatie Technologie
IT-lösningar
Soluzioni per IT
Soluciones TI
ITソリューション



Communication Systems
Communication systems
Armoires outdoor
Outdoor-behuizingen
Communication Systems
Soluzioni outdoor
Sistemas de comunicación
コミュニケーションシステム

A2941301IT74

Rittal GmbH & Co. KG · Postfach 1662 · D-35726 Herborn
Telefon +49(0)2772 505-0 · Telefax +49(0)2772 505-2319 · eMail: info@rittal.de · www.rittal.de

Umschalten auf Perfektion RITTAL

01/10

Rittal

Elektronik Kombi-system EL, 3-teilig

Electronic Kombi-system EL, 3-part

Systèmes combiné électronique EL, en 3 parties

Elektronik kombi-system EL, 3-delig

Elektronik kombi-system EL, 3-dalet

Sistema di contenitori EL kombi per elettronica in 3 parti

Sistema combinado para electrónica EL, 3 piezas



EL 2243.605 - EL 2271.605
EL 7706.135 - EL 7721.135
EL 7709.535 - EL 7721.535
EL 7709.735 - EL 7721.735

Montage- und Bedienungsanleitung
Assembly and operating instructions
Notice de montage et mode d'emploi
Montage- en bedieningshandleiding
Montage- och bruksanvisning
Istruzioni di montaggio e uso
Instrucciones de montaje y empleo
取扱説明書

FRIEDHELM LOH GROUP

RITTAL

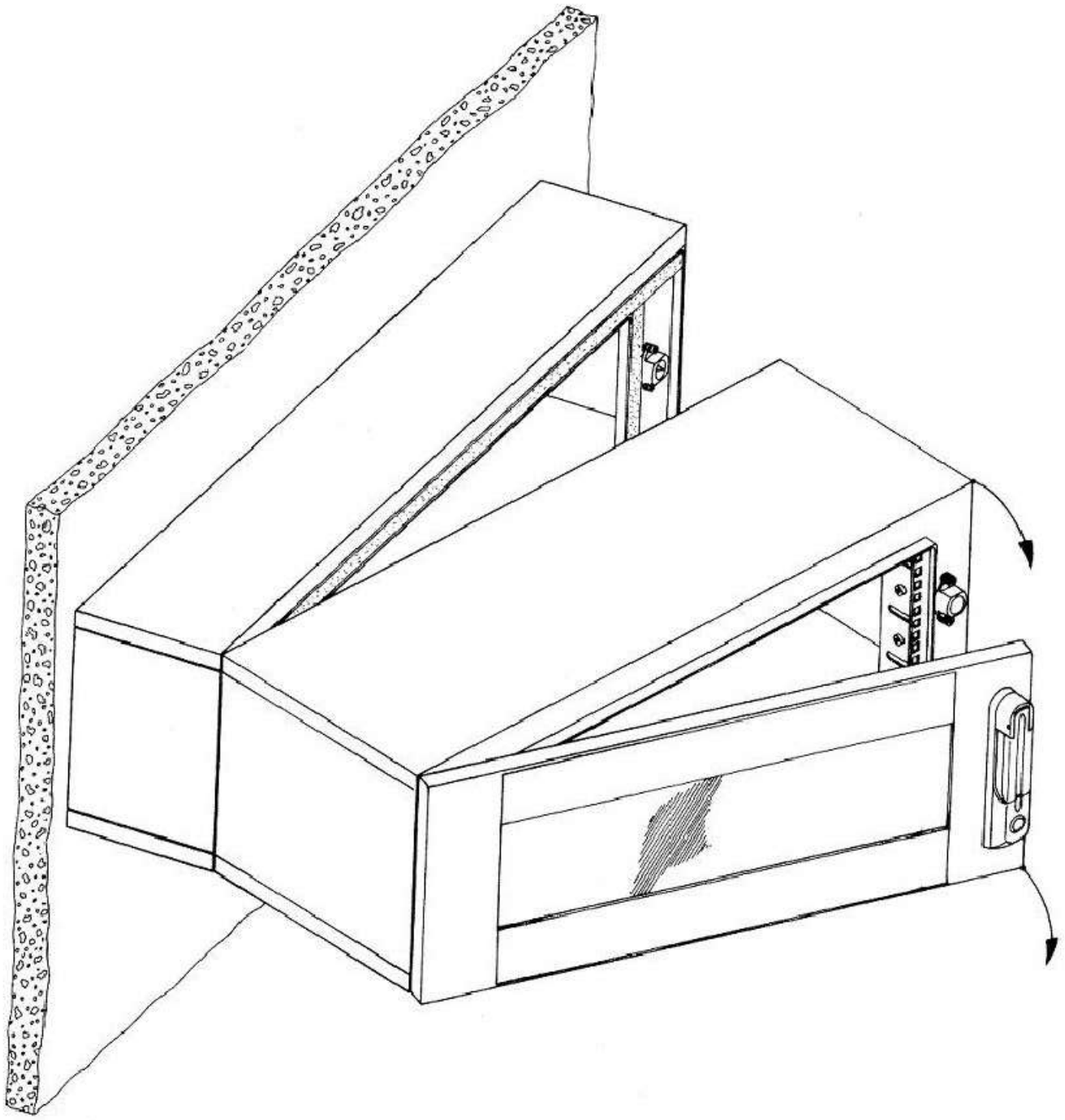

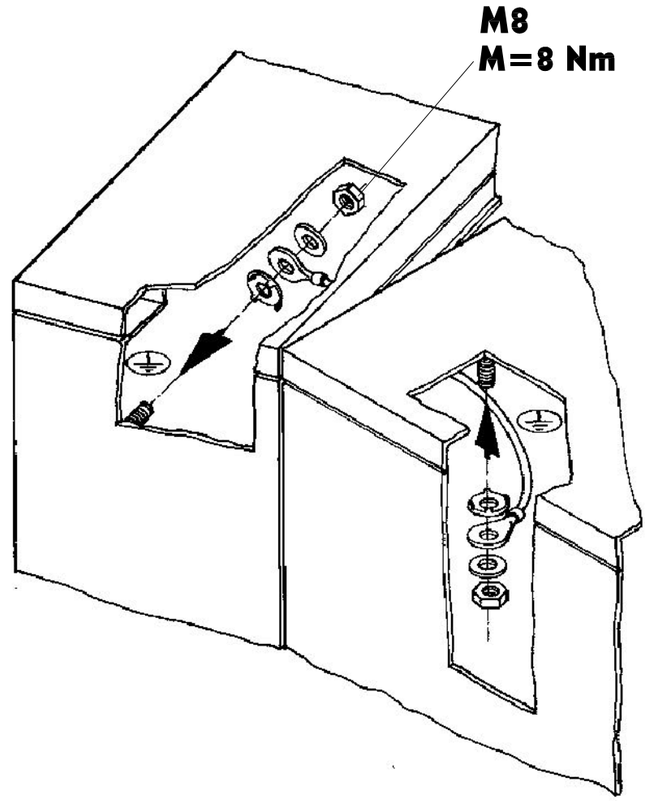

SW 13

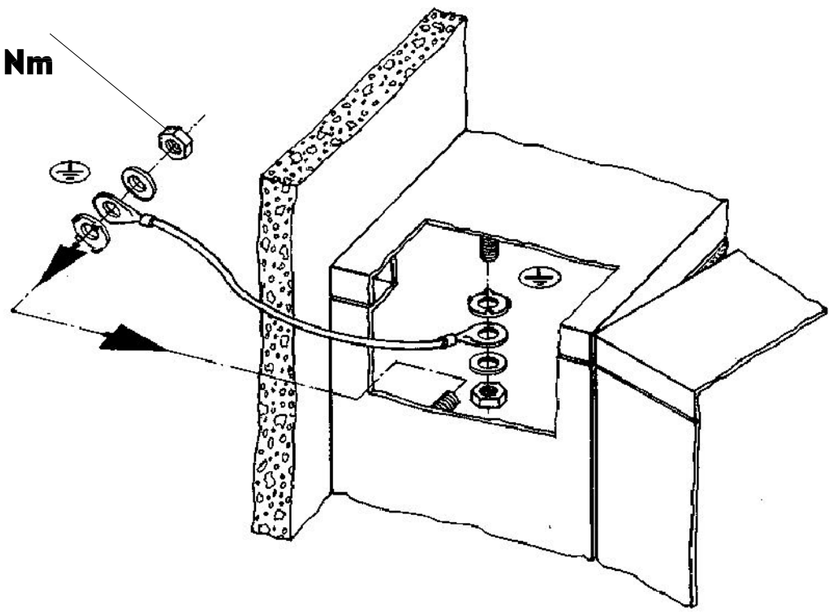

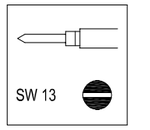
SW 13

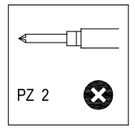
PZ 2

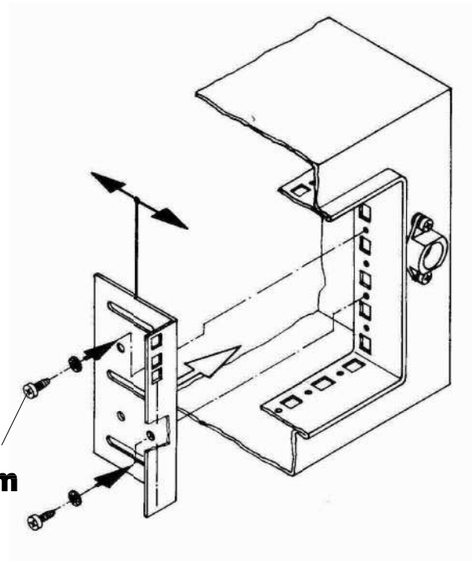
5,5x13
M=5 Nm

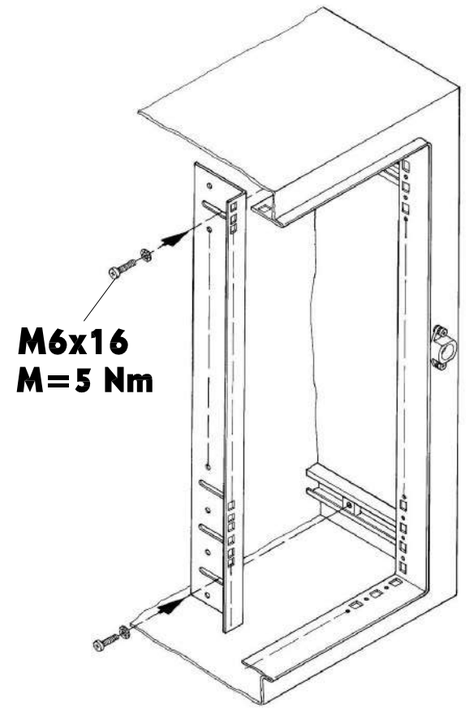
M6x16
M=5 Nm

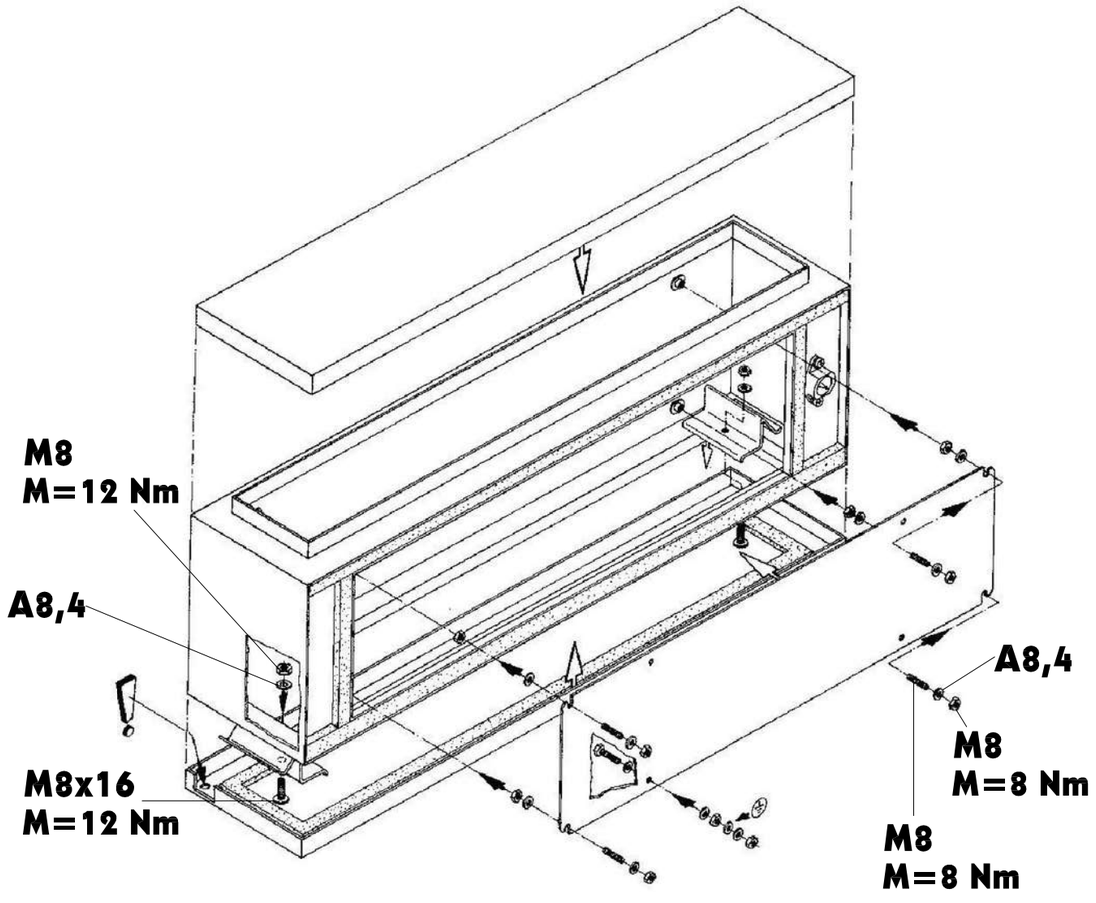
M8
M=12 Nm
A8,4
M8x16
M=12 Nm
A8,4
M8
M=8 Nm
M8
M=8 Nm

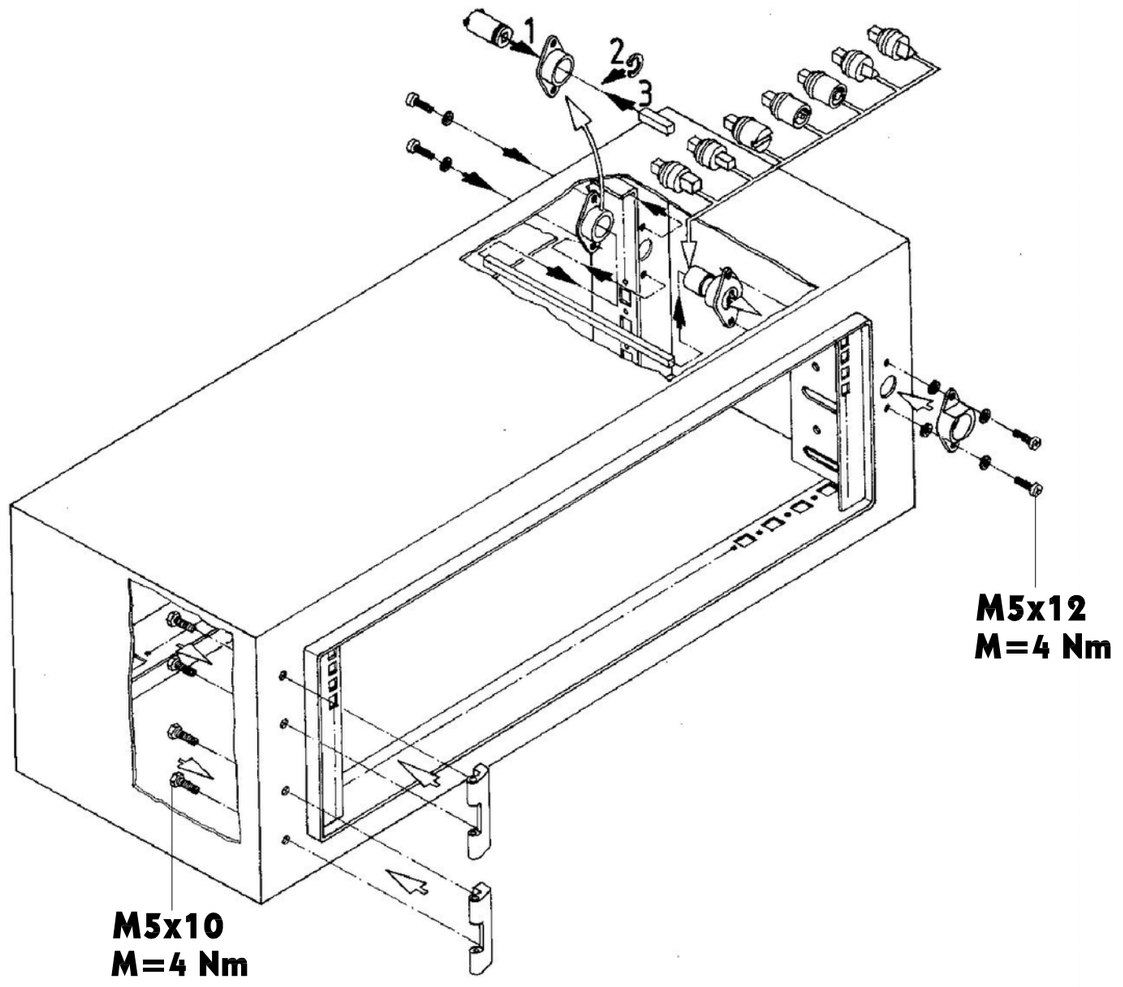
1
2
3
M5x12
M=4 Nm
M5x10
M=4 Nm

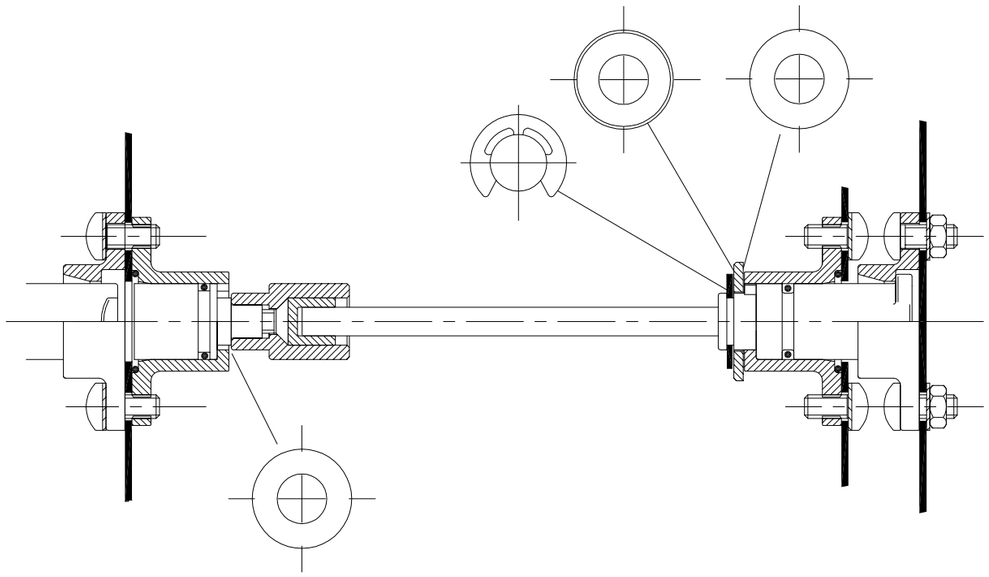

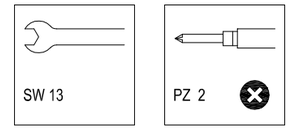
SW 13

PZ 2

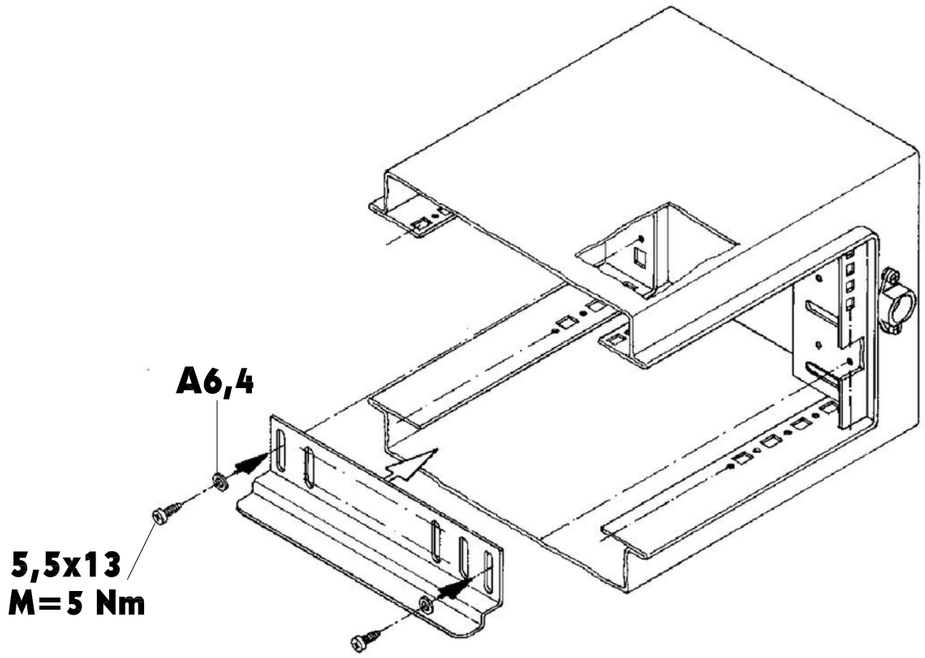
A6,4
5,5x13
M=5 Nm

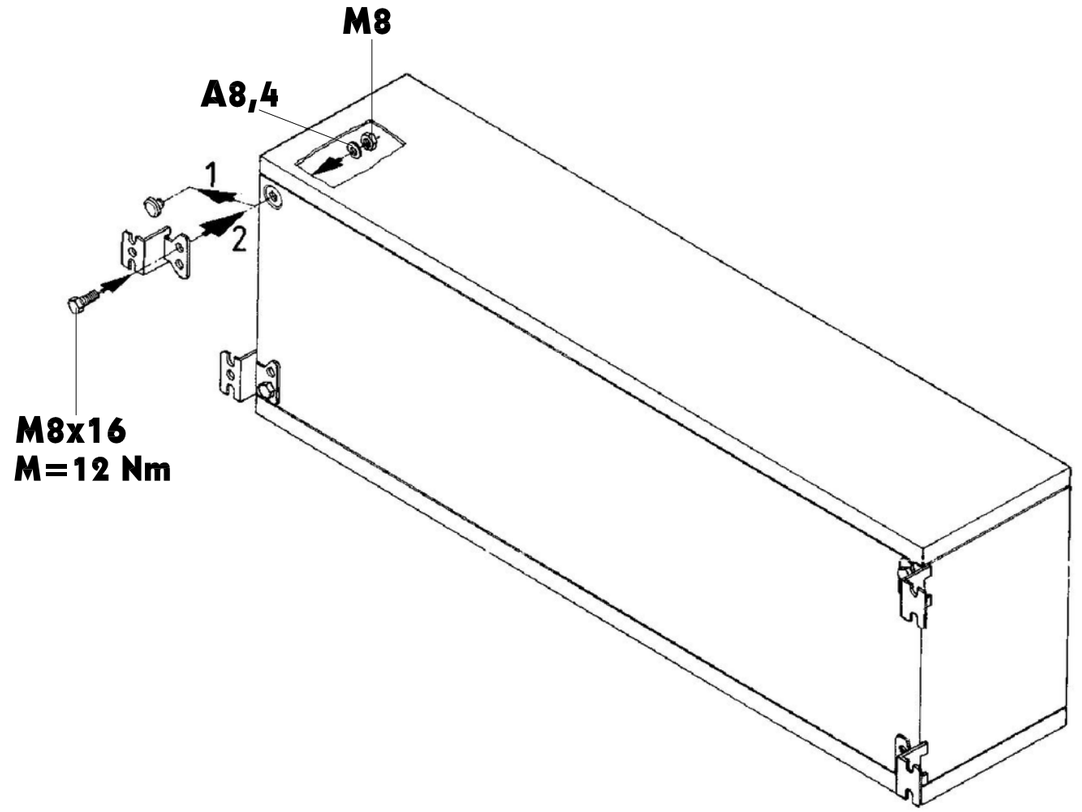
M8
A8,4
1
2
M8x16
M=12 Nm

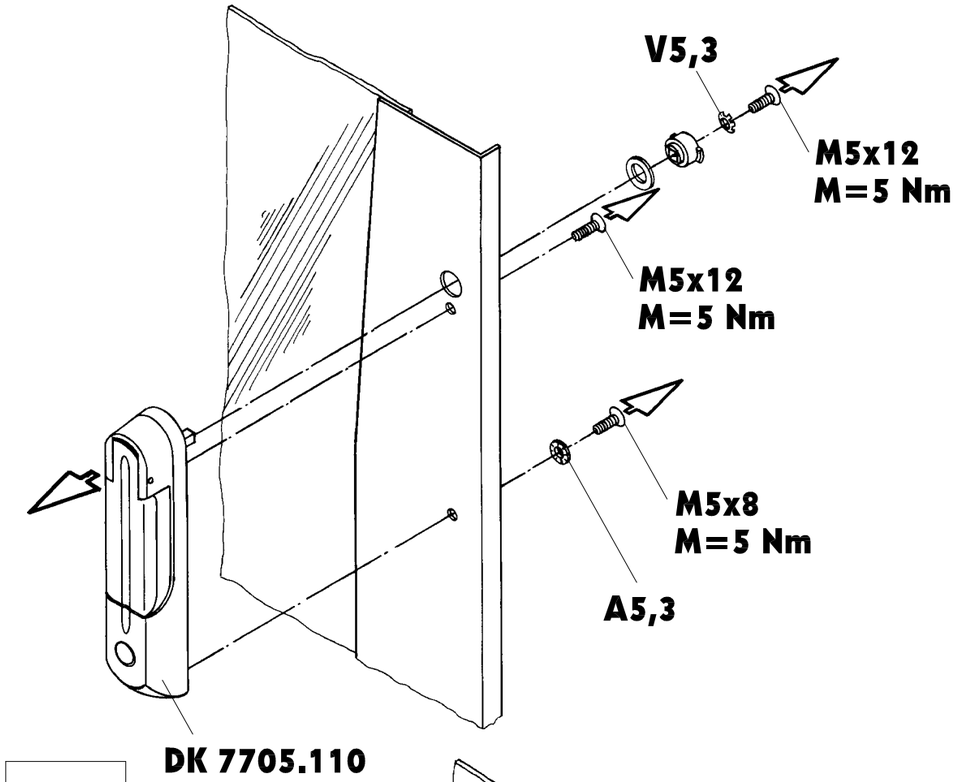
V5,3
M5x12
M=5 Nm
M5x12
M=5 Nm
M5x8
M=5 Nm
A5,3
DK 7705.110

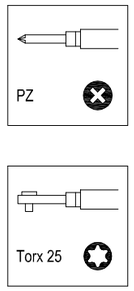
PZ
Torx 25

M5x12
M=5 Nm
V5,3
M5x12
M=5 Nm
M5x8
M=5 Nm
A5,3
DK 7705.120

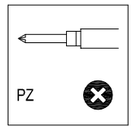
PZ

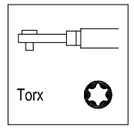
Torx

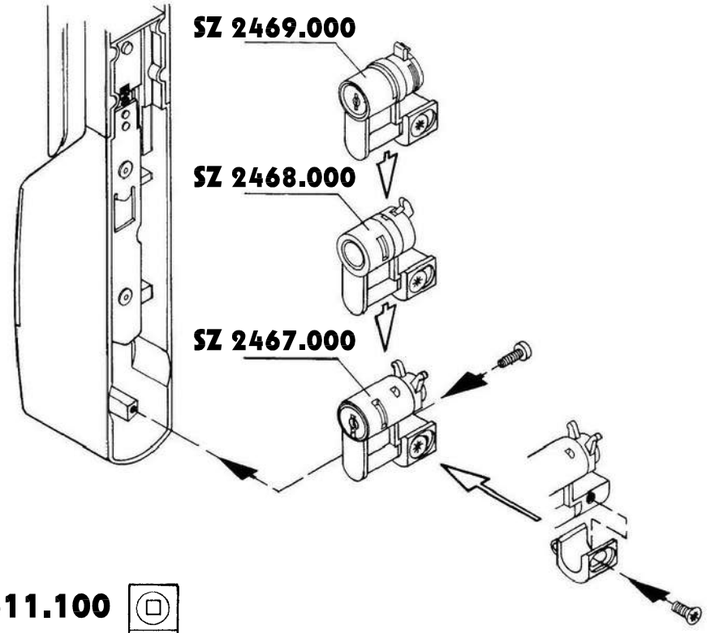
SZ 2469.000
SZ 2468.000
SZ 2467.000

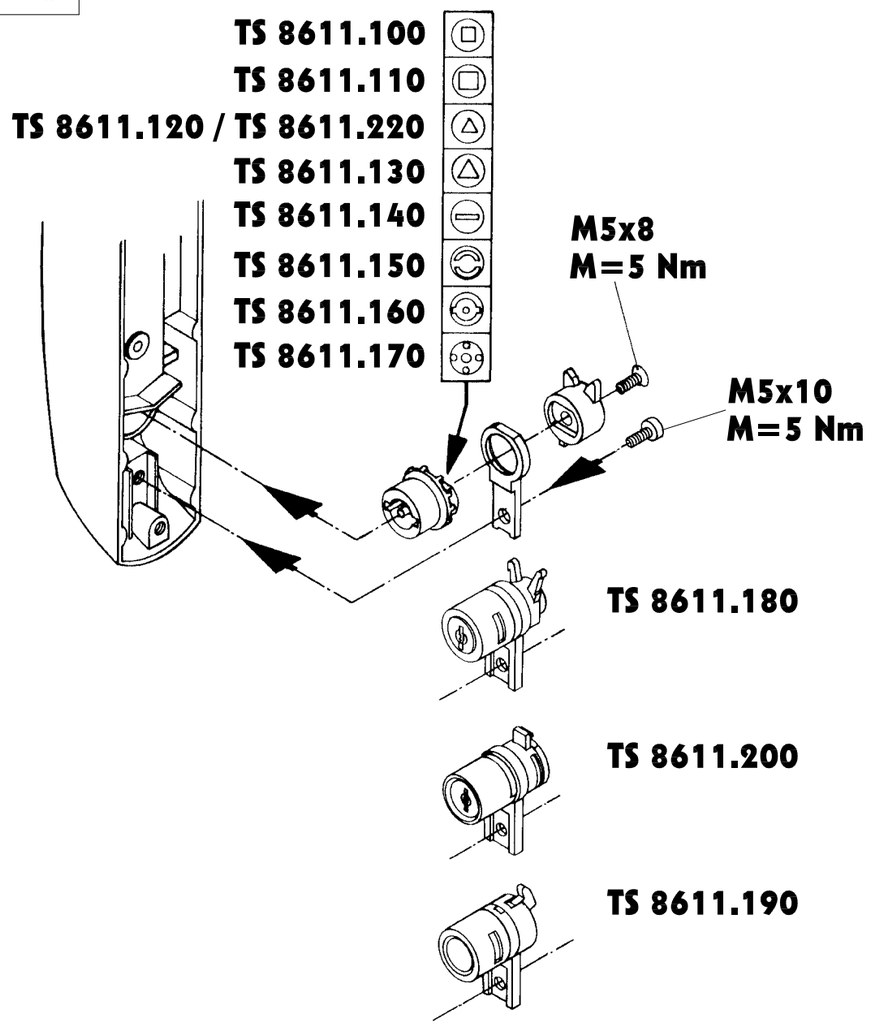
TS 8611.100
TS 8611.110
TS 8611.120 / TS 8611.220
TS 8611.130
TS 8611.140
TS 8611.150
TS 8611.160
TS 8611.170
M5x8
M=5 Nm
M5x10
M=5 Nm
TS 8611.180
TS 8611.200
TS 8611.190