INSTALLATION INSTRUCTION

Switch Disconnectors

OT16-40F6, OT16-40F8



OT16-40F6

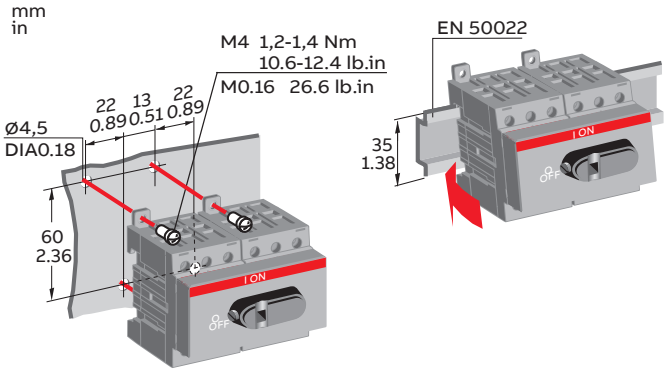
mm
in
M4 1,2-1,4 Nm
10.6-12.4 lb.in
M0.16 26.6 lb.in
EN 50022
Ø4,5
DIA0.18
22
0.89
13
0.51
22
0.89
60
2.36
35
1.38
I ON
O OFF

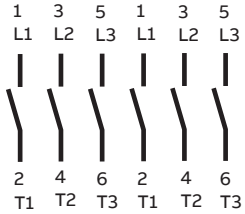
1 3 5 1 3 5
L1 L2 L3 L1 L2 L3
2 4 6 2 4 6
T1 T2 T3 T1 T2 T3

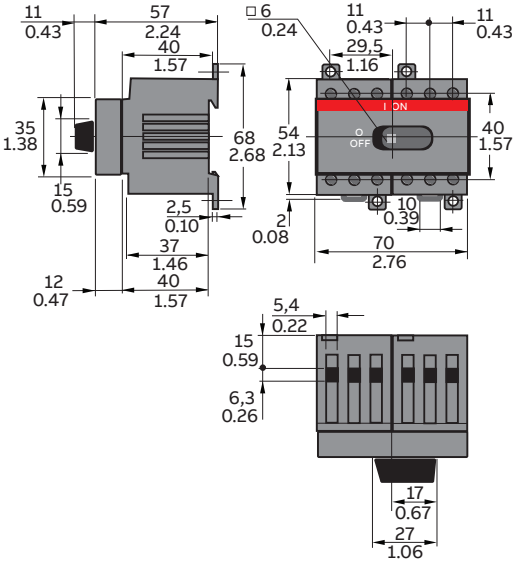
11
0.43
57
2.24
40
1.57
□6
0.24
11
0.43
29,5
1.16
11
0.43
35
1.38
68
2.68
54
2.13
40
1.57
I ON
O OFF
15
0.59
2,5
0.10
10
0.39
2
0.08
37
1.46
70
2.76
12
0.47
40
1.57
5,4
0.22
15
0.59
6,3
0.26
17
0.67
27
1.06

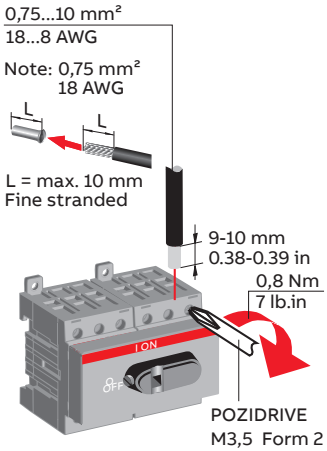
0,75...10 mm²
18...8 AWG
Note: 0,75 mm²
18 AWG
L
L
L = max. 10 mm
Fine stranded
9-10 mm
0.38-0.39 in
0,8 Nm
7 lb.in
I ON
O OFF
POZIDRIVE
M3,5 Form 2

OT16-40F8

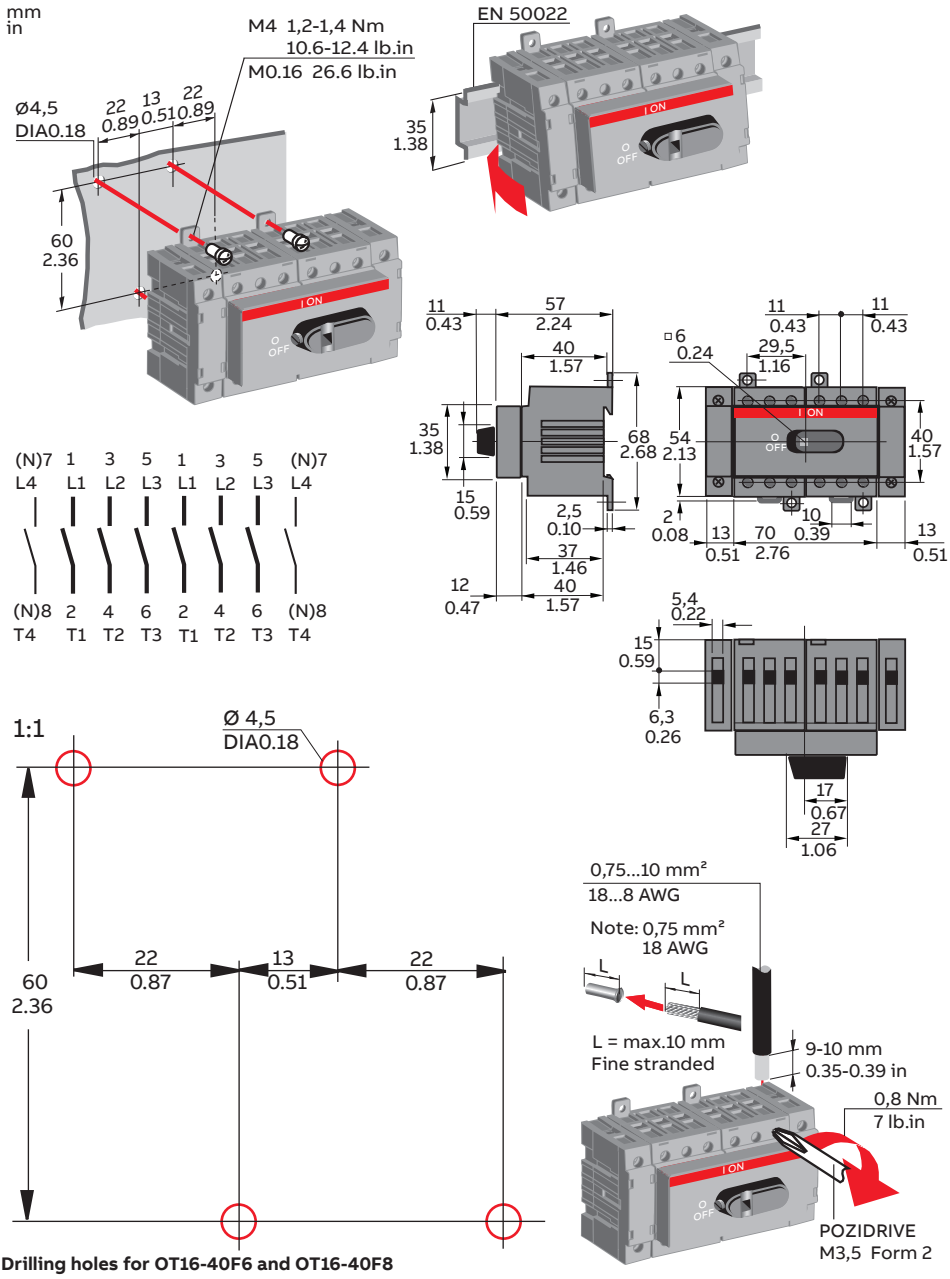

Drilling holes for OT16-40F6 and OT16-40F8

Contact us

ABB Oy
P.O. Box 622
FI-65101 Vaasa
Finland

abb.com/lowvoltage



BG Внимание! Опасно напрежение! Да се монтира само от лице с електротехническа квалификация.
CN 警告！电压危险！只能由专业电工进行安装。
CZ Varování! Nebezpečné napětí! Montáž smí provádět výhradně elektrotechnik!
DA Advarsel! Farlig elektrisk spænding! Installation må kun foretages af personer med elektroteknisk ekspertise.
DE Warnung! Gefährliche Spannung! Installation nur durch elektrotechnische Fachkraft.
EL Προειδοποίηση! Υψηλή τάση! Η εγκατάσταση πρέπει να γίνεται μόνο από εξειδικευμένους ηλεκτροτεχνικούς.
EN Warning! Hazardous voltage! Installation by person with electrotechnical expertise only.
ES ¡Advertencia! ¡Tensión peligrosa! La instalación deberá ser realizada únicamente por electricistas especializados.
ET Hoiatus! Ohtlik pinge. Paigaldada võib ainult elektrotehnika-alane ekspert.
FI Varoitus! Vaarallinen jännite! Asennuksen voi tehdä vain sähköalan ammattihenkilö.
FR Avertissement! Tension électrique dangereuse! Installation uniquement par des personnes qualifiées en électrotechnique.
HR Upozorenje! Opasan napon! Postavljati smije samo elektrotehnički stručnjak.
HU Figyelmeztetés! Veszélyes feszültség! Csak elektrotechnikai tapasztalattal rendelkező szakember helyezheti üzembe.
IE Rabhadh! Voltas guaiseach! Ba chóir do dhuine ag a bhfuil saineolas leictriteicniúil, agus an té sin amháin, é seo a shuiteáil.
IT Avvertenza! Tensione pericolosa! Fare installare solo da un elettricista qualificato.
LT Dėmesio! Pavojinga įtampa! Dirbti leidžiama tik elektrotechniko patirties turintiems asmenims.
LV Uzmanību! Bīstami - elektrība! Montāžas darbus drikst veikt tikai personas, kurām ir atbilstošas elektrotehniskās zināšanas.
MT Twissija! Vultaġġ perikoluż! Għandu jiġi installat biss minn persuna b'kompetenza elettroteknika.
NL Waarschuwing! Gevaarlijke spanning! Mag alleen geïnstalleerd worden door een deskundige elektrotechnicus.
NO Advarsel! Farlig spenning! Montering skal kun utføres av kvalifiserte personer med elektrokompetanse.
PL Ostrzeżenie! Niebezpieczne napięcie! Instalacji może dokonać wyłącznie osoba z fachową wiedzą w dziedzinie elektrotechniki.
PT Aviso! Tensão perigosa! A instalação só deve ser realizada por um eletricista especializado.
RO Avertizare! Tensiune periculoasă! Instalarea trebuie efectuată numai de către o persoană cu experienţă în electrotehnică.
RU Осторожно! Опасное напряжение! Монтаж должен выполняться только специалистом-электриком.
SE Varning! Farlig spänning! Installation får endast utföras av en elektriker.
SK Varovanie! Nebezpečné napätie! Montáž môže vykonávať iba skúsený elektrotechnik.
SL Opozorilo! Nevarna napetost! Vgradnjo lahko opravi le oseba z elektrotehničnim strokovnim znanjem.

© Copyright 2020 ABB. All rights reserved.
Specifications subject to change without notice.

34OT16-40F6-8 rev. H/1SCC301055M0004 # 15.09.2020