Instrumet 19”

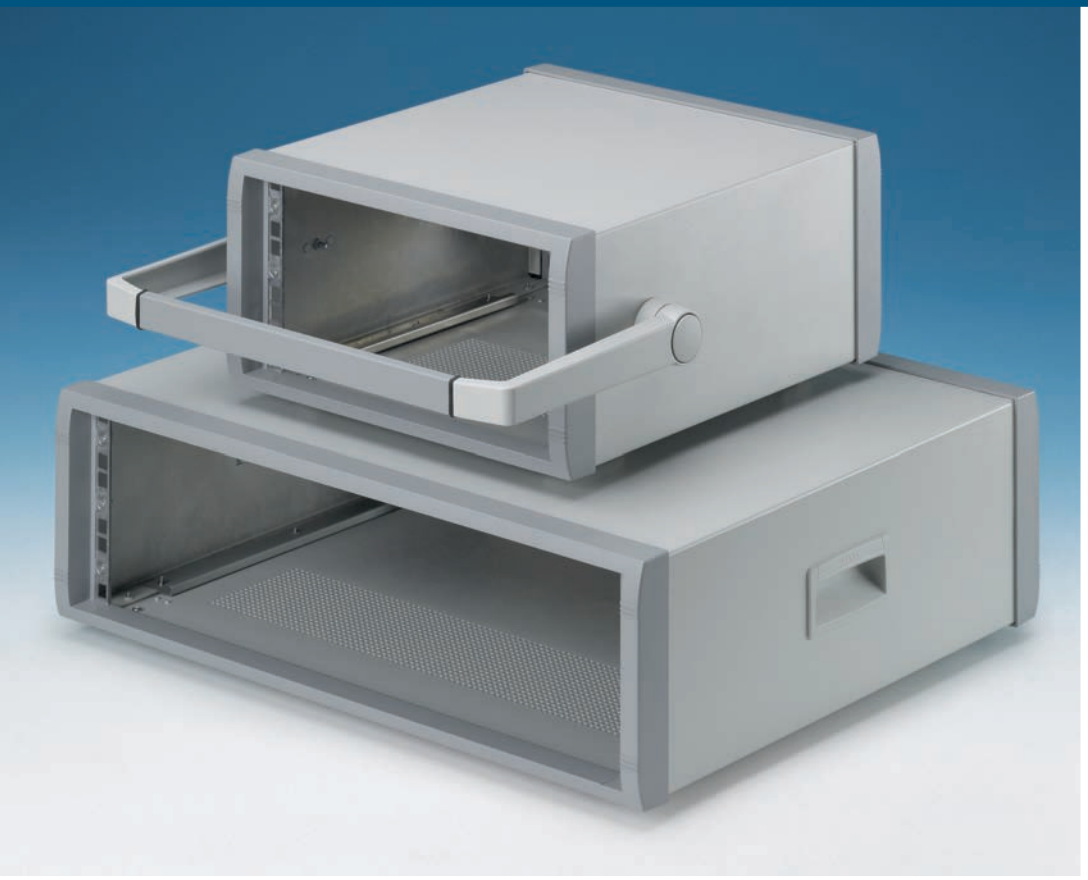



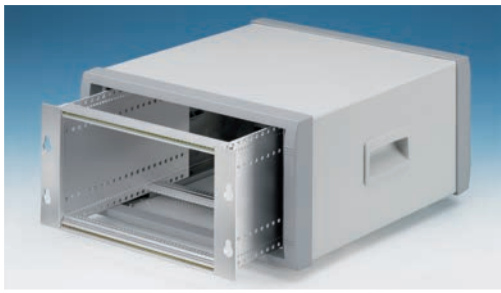

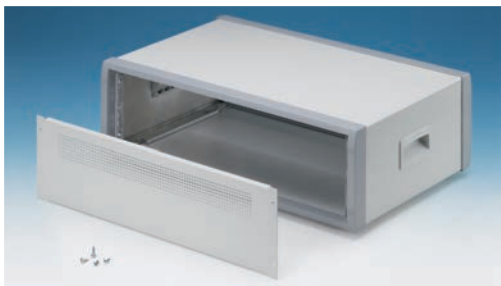

Instrumet 19” Cases

Stylish 19” instrument cases designed for mounting 3U subracks, chassis or front panels. Desktop versions with ABS side handles, and portable versions with tilt/swivel carry handle bar. Manufactured in aluminium and supplied fully assembled.

Instrumet 19” Gehäuse

Elegante 19”-Instrumentengehäuse, ideal zur Aufnahme von Leiterplatten 3HE Trägerplatten oder Frontplatten. Tischausführungen mit Seitengriffen aus ABS, mobile Gehäuse mit Aufstell-/ Tragebügel. Hergestellt aus Aluminium. Alle Gehäuse werden vollständig vormontiert geliefert.

Boîtiers Instrumet 19”

Boîtiers élégants pour instruments, 19” conçus pour installer des tiroirs 3U, des châssis et panneaux avant. Versions ordinateurs de bureau avec poignées latérales en ABS et versions ordinateurs portables avec poignée de transport escamotable/pivotante. Fabriqués en aluminium. Tous les boîtiers sont fournis entièrement montés.

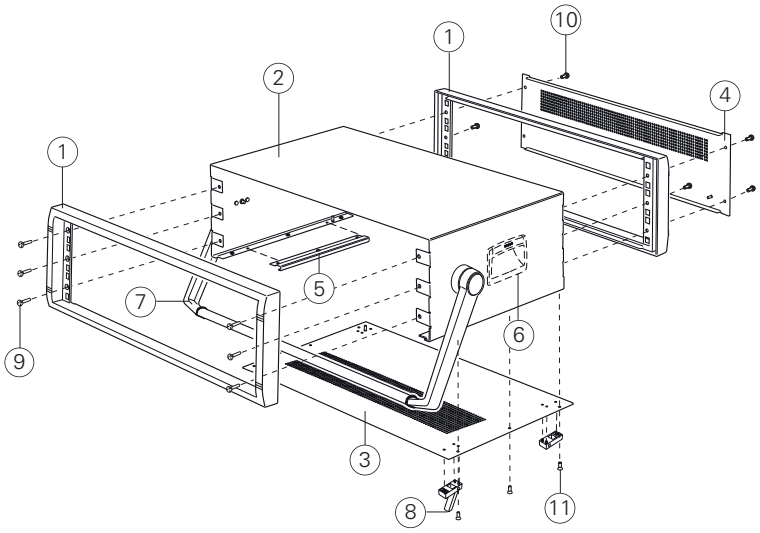

	Supply	Lieferumfang	Fourniture
1	Front/rear bezel (x2)	Front-/ Rückrahmen (x2)	Cadre avant/arrière (x2)
2	Top cover	Oberteil	Partie supérieure
3	Base panel	Bodenplatte	Plaque inférieure
4	Rear panel	Rückplatte	Plaque arrière
5	Chassis support	Leiterplattenführung	Support de châssis
6	ABS Side handle	Seitengriffe (ABS)	Poignée latérale en ABS
7	Aluminium tilt/ swivel handle	Aufstell-/ Tragebügel aus Aluminium	Poignée de transport en aluminium
8	ABS tilt feet	Gehäusefüße (ABS)	Pieds du boîtier (ABS)
9	M4 x 10 mm (x8)	M4 x 10 mm (x8)	M4 x 10 mm (x8)
10	M4 x 12 mm (x4)	M4 x 12 mm (x4)	M4 x 12 mm (x4)
11	M3 x 8 mm (x10)	M3 x 8 mm (x10)	M3 x 8 mm (x10)

RAL 7035 RAL 7040

Standard colours
Standardfarben
Coloris standard

Instrumet 19"

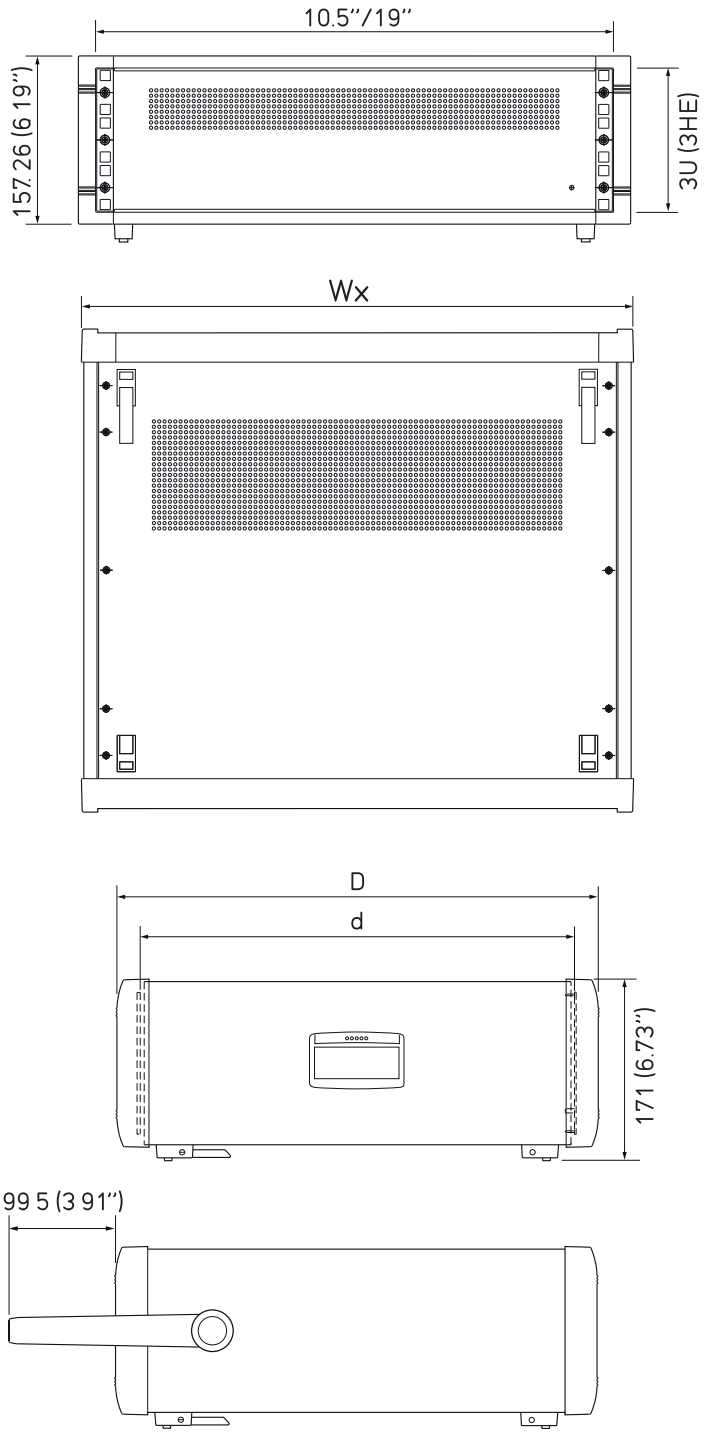

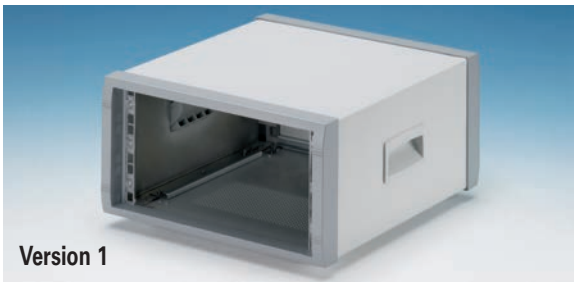







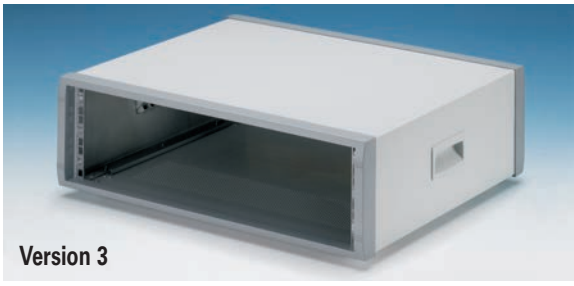



Part No. Bestell-Nr./Réf.	Version	H	W	Wx	D	d
M 60 10 305	1	3U (3HE)	10.5"	303 (11.92")	350 (13.78")	306 (12.04")
M 60 10 315	1H	3U (3HE)	10.5"	303 (11.92")	350 (13.78")	306 (12.04")
M 60 19 305	2	3U (3HE)	19"	516 (20.32")	350 (13.78")	306 (12.04")
M 60 19 315	2H	3U (3HE)	19"	516 (20.32")	350 (13.78")	306 (12.04")
M 60 19 325	3	3U (3HE)	19"	516 (20.32")	450 (17.71")	406 (15.98")
M 56 19 335	3H	3U (3HE)	19"	516 (20.32")	450 (17.71")	406 (15.98")