EC2062

Adapterkabel
für
CAN-Geräte mit
M12-Steckverbinder
(5-polig)

z.B.
Neigungssensoren

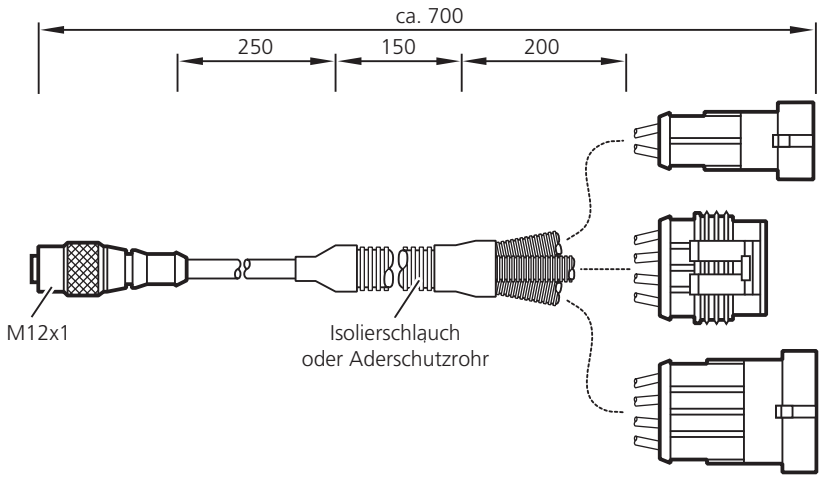

Technische Daten

Anschlussbelegung

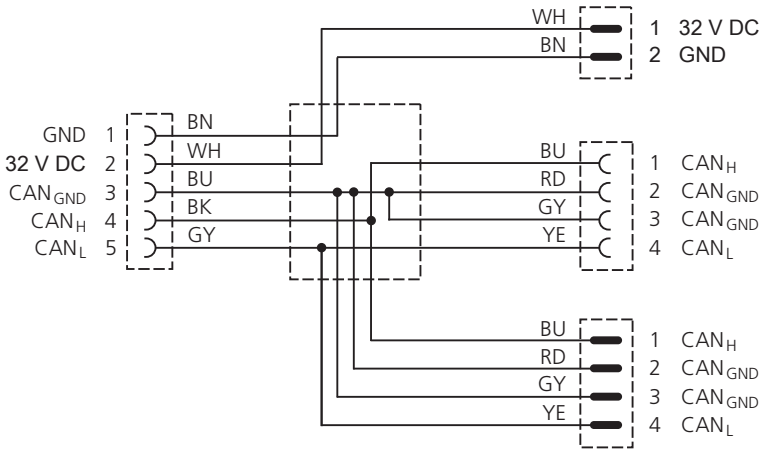

M12 Kabeldose

AMP Superseal 1.5 Serie

Adernfarben

BK schwarz
BN braun
BU blau
GY grau
YE gelb
RD rot
WH weiß

EC2062

Adapter cable
for
CAN devices with
M12 connector
(5-pole)

e.g.
inclination sensors

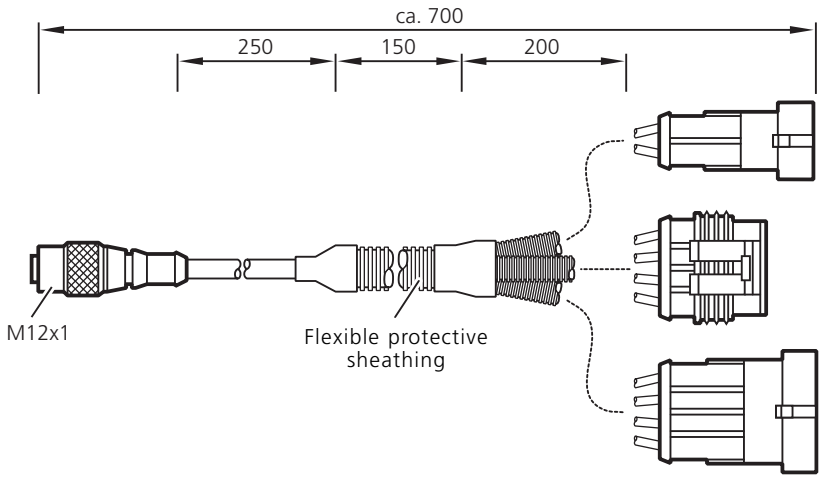

Technical data

Wiring

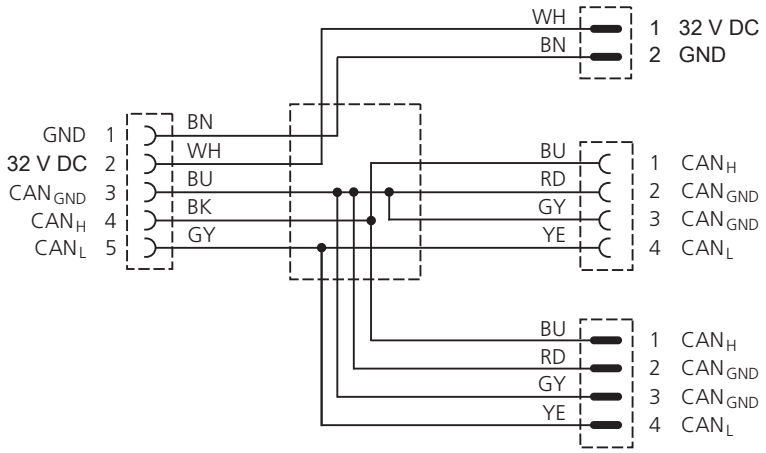

M12 socket

AMP Superseal 1.5 series

Core colours

BK black
BN brown
BU blue
GY grey
YE yellow
RD red
WH white