1	2	3	4
recommended cut-out for snap-in fixing (edge opposite to snap-in direction) Empfohlener Ausschnitt für Rastbefestigung (Grat gegenüber Bestückungsseite)	wall thickness Wanddicke	length of cut-out Ausschnittlänge	width of cut-out Ausschnittbreite
	0.75 to / bis 1.25	30 -0.1	22 +0.2
	1.25 to / bis 2	30.2 -0.1	22 +0.2
	2 to / bis 3	30.6 -0.1	22 +0.2

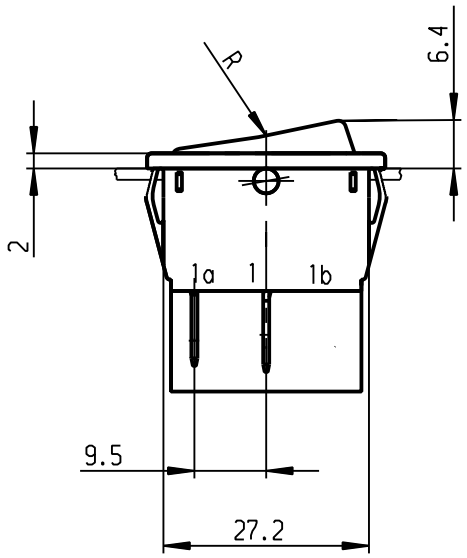

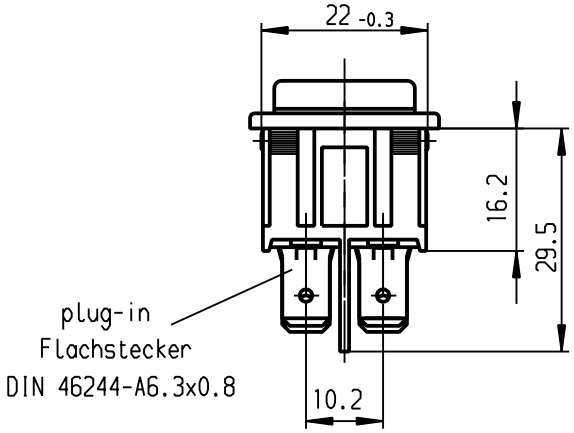

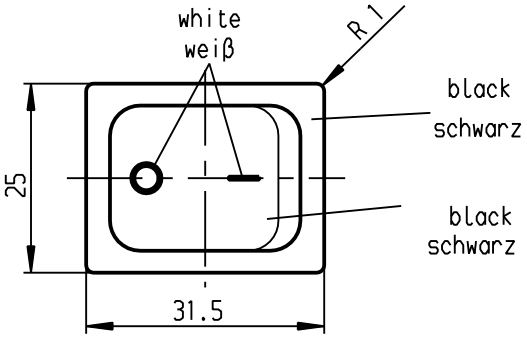

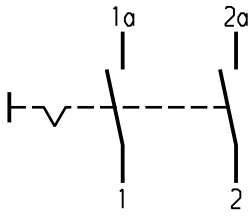

Marking
Aufschrift

1832.
10(8)/250 ~ 5E4
20(4)/250 ~ T105/55
5/120A 250V ~

16A 125-250V AC
1/3 HP 125V AC
1 HP 250V AC
R11

On box:
Auf Verpackung: 0021235

DPST
suitable for appliances of class II

Ausschalter 2-polig
Für Geräte der Klasse II geeignet

Allgemeintoleranzen/UNTOLERANCED DIMENSIONS			
Für Längen und Radien FOR LENGTHS AND RADII. ±	Abmaße in mm für Nennmaßbereich in mm ALL DIMENSIONS ARE IN MILLIMETRES		
	bis/UP TO 6	über/OVER 6 bis/UP TO 30	über/OVER 30
	0.2	0.4	0.6

PROJECTION
Für Winkel FOR ANGLE
± 2°

d	23781	12.03.96 grh	i			
c	17931	14.04.87 Ra	h			
b			g			
a			f	34682	09.10.02 hhe	
			e	24370	31.10.96 grh	
Ausg. ISSUE	REVISION	gez. DRAWN BY	Ausg. ISSUE	Änderung REVISION	gez. DRAWN BY	

Pause COPY | Blatt SHEET | Original DIN A4 | Maßstab SCALE 1:1

0 10 20 30 mm

gez./DRAWN BY 12.03.96 Grh
gepr./CHECKED BY Kiz

Ersatz für/REPLACEMENT OF
Zeichn. gl.Nr. vom 27.02.85

K

Zeichn./DRAWING NO. 1832.3312

Appliance Switch
Geräteschalter

MARQUARDT
Marquardt GmbH, D-78604 Rietheim-Weilheim

Schutzvermerk nach DIN 34 beachten
COPYRIGHT RESERVED