K 23 PC Art. No. 2823 – 8 Ω





CAD

2,3 cm (0,9“) Kleinlautsprecher zur Montage auf Leiterplatten.
Anwendungsmöglichkeiten: Signalausgabe in Maschinen oder Geräten

2.3 cm (0.9“) miniature speaker *for printed circuit board assembly.*
Typical applications: *Signal output in machines or devices*

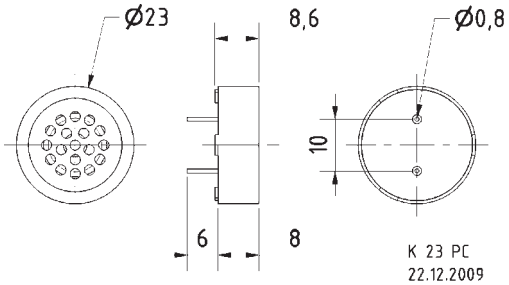

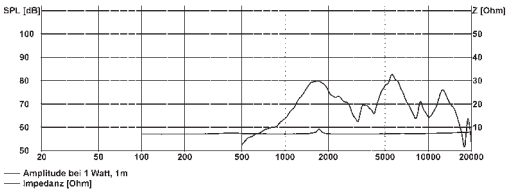

K 28.40 Art. No. 2945 – 8 Ω



CAD

NEU VISATON NEW

2,8 x 4 cm (1,1“ x 1,6“) Kleinlautsprecher mit Papiermembran und rechteckigem Kunststoffkorb. Geringe Baugröße aufgrund des Neodymantriebs. Durch das hervorragende Zusammenspiel der unterschiedlichen Komponenten wird ein sehr lineares Übertragungsverhalten erreicht. Der Anschluss erfolgt über rückseitig angebrachte Lötstellen.

2.8 x 4 cm (1.1“ x 1.6“) **mi*niature speaker*** *with paper cone and rectangular plastic basket. Small dimensions due to neodymium magnet. The excellent interaction between the different components achieves a very linear frequency response. Connection via soldering points on rear side.*

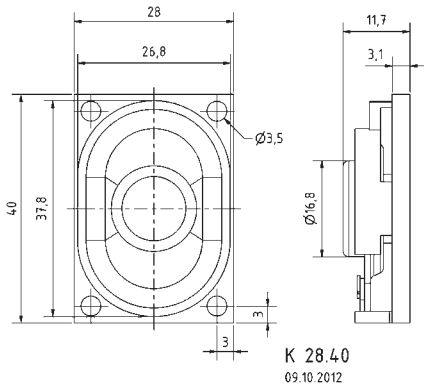

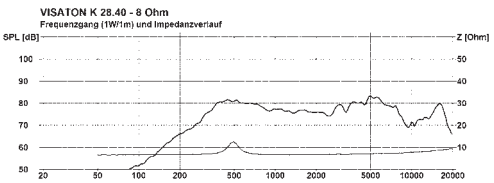

		K 23 PC	K 28.40
Nenn-/Musikbelastbarkeit	*Rated/maximum power*	0,2 W / 0,5 W	2 W / 3 W
Impedanz	*Impedance*	8 Ω	8 Ω
Übertragungsbereich (– 10 dB)	*Frequency response (– 10 dB)*	900–16000 Hz	230 – 20000 Hz
Mittlerer Schalldruckpegel	*Mean sound pressure level*	73 dB (1 W/1 m)	79 dB (1 W/1 m)
Grenzauslenkung x_{mech}	*Excursion limit* x_{mech}	–	–
Resonanzfrequenz	*Resonance frequency*	1740 Hz	450 Hz
Obere Polplattenhöhe	*Height of front pole-plate*	–	–
Schwingspulendurchmesser	*Voice coil diameter*	8 mm	14 mm Ø
Wickelhöhe	*Height of winding*	1,5 mm	3 mm
Schallwandöffnung	*Cutout diameter*	–	26 x 37 mm Ø
Gewicht netto	*Net weight*	0,003 kg	0,014 kg