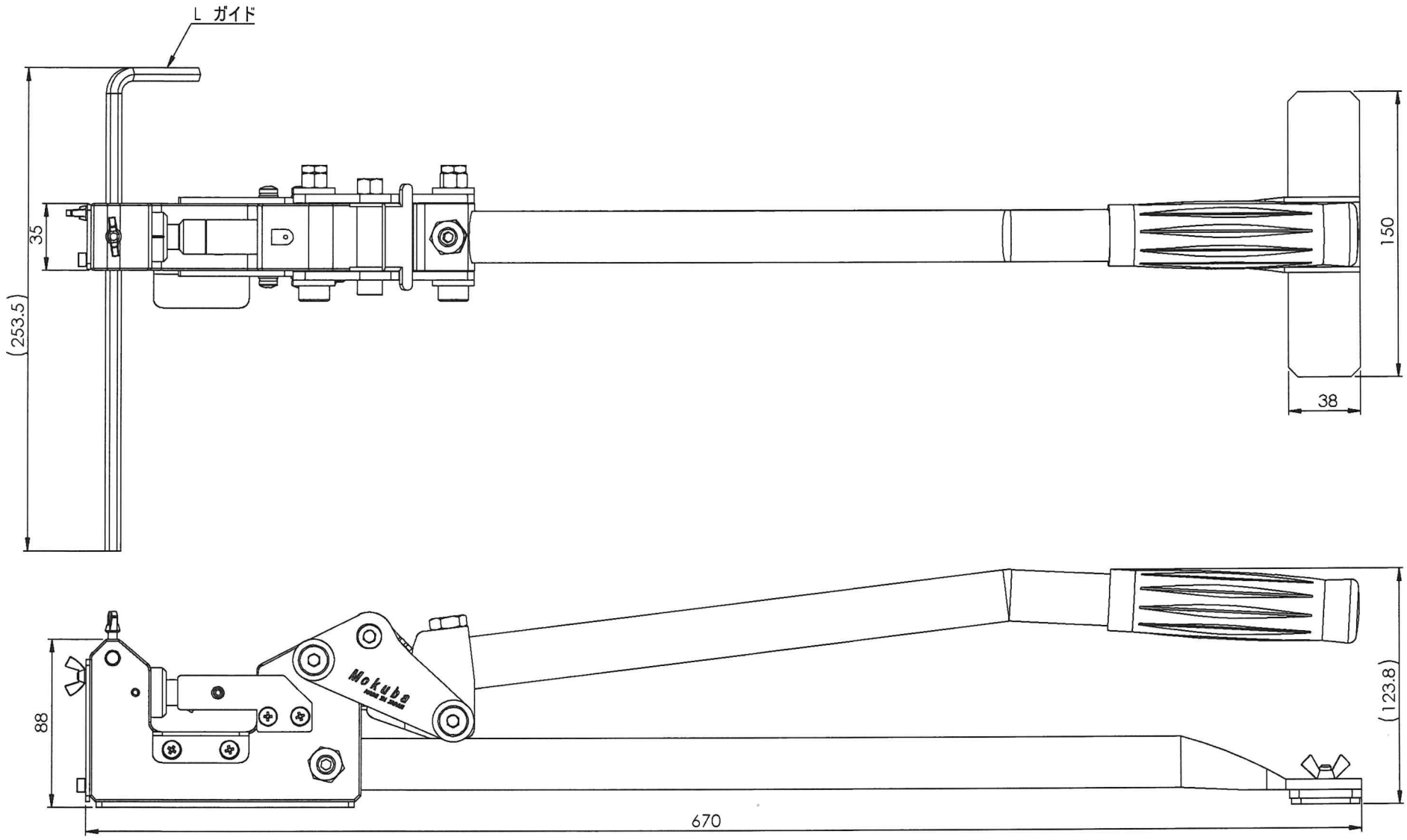

				名称	Name スマートパンチャー外形図	図番	
				材質	Material	硬度 Hardness	尺度 Scale 1:1
				寸法公差	Dimensional tolerance	角法 Angle method 3	日付 Date 2023.04.24
				製図		検図	承認 Approval
No.	記事	日付	印	社名	Mokuba 株式会社 小山刃物製作所		