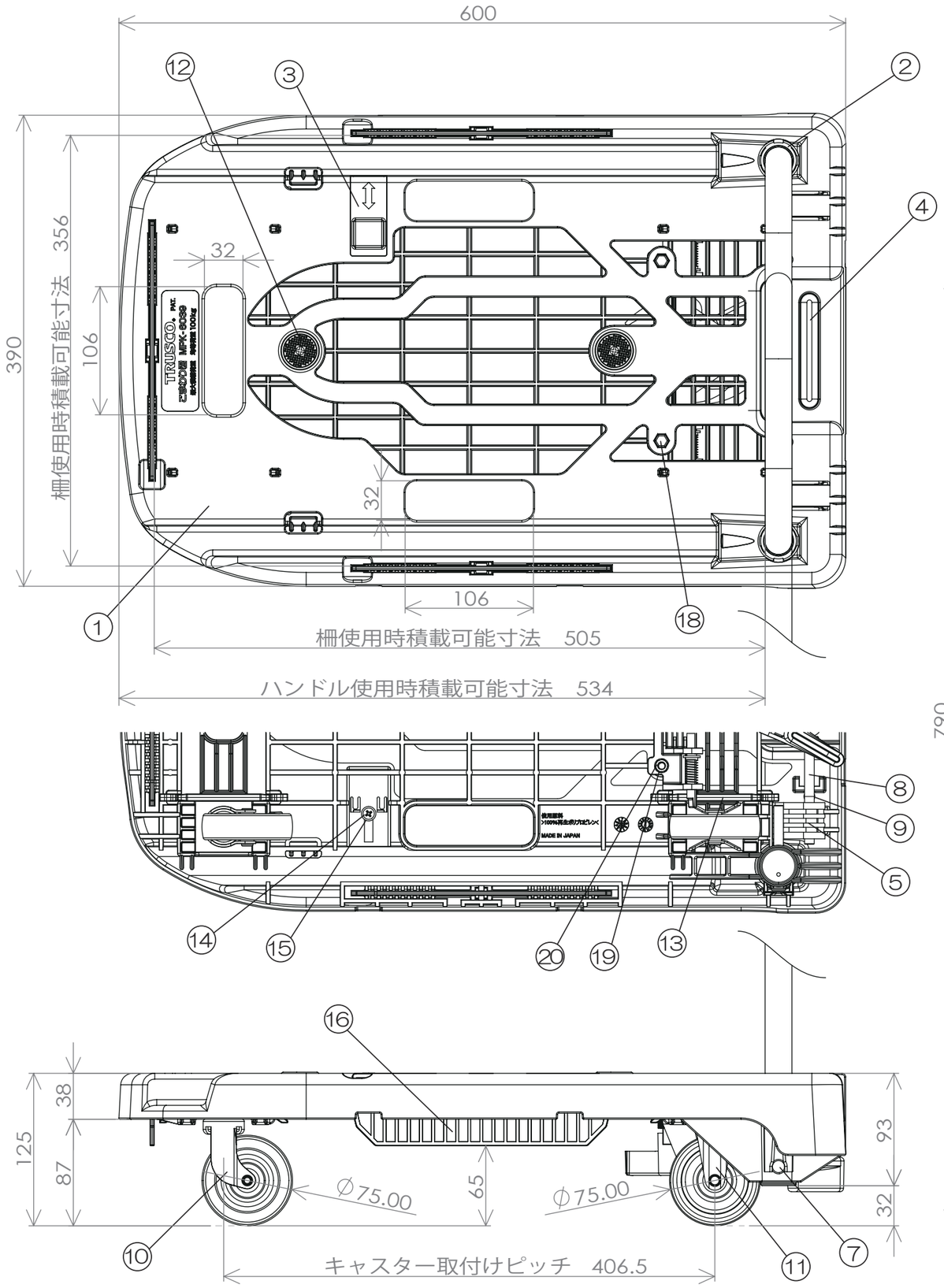

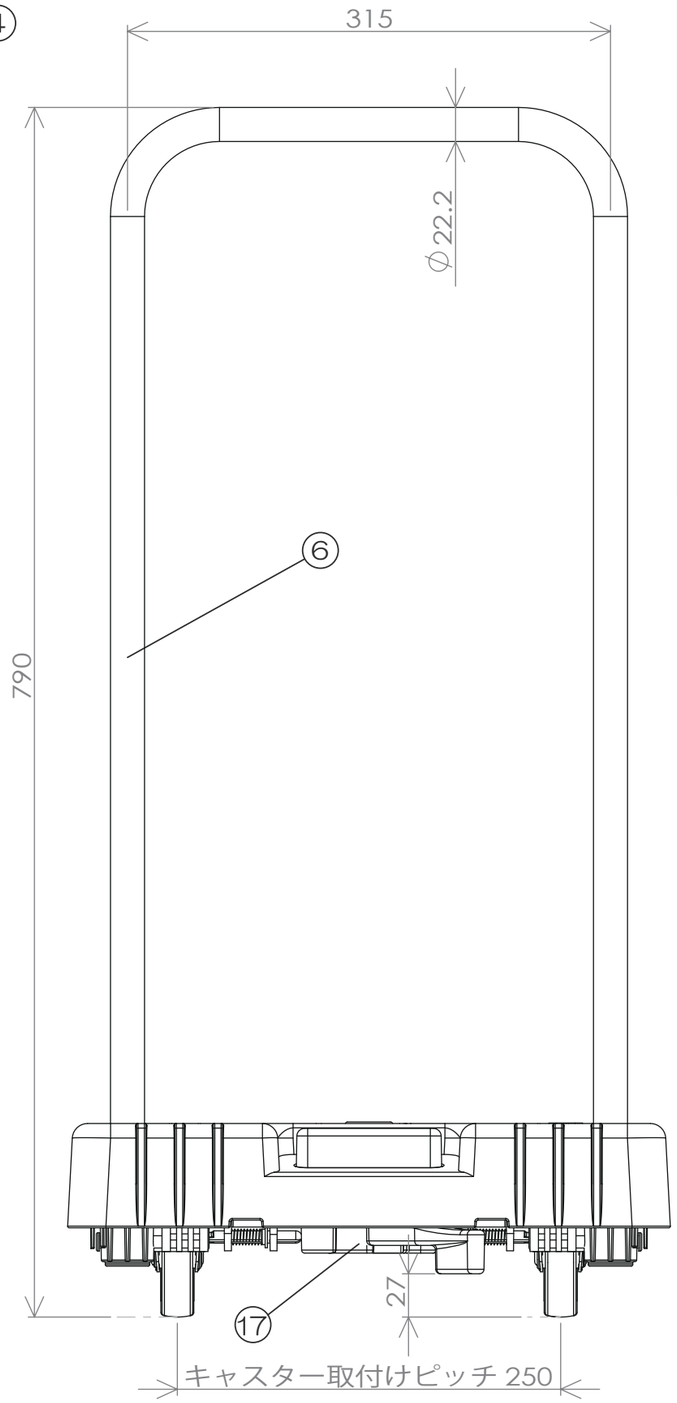

No	部品名	数	材質　厚／品番	カラー・表面処理
20	六角ナット	3	鉄 M6	ユニクロメッキ
19	スプリングワッシャ	3	鉄 M6	ユニクロメッキ
18	六角ボルト	3	鉄 M6×35	ユニクロメッキ
17	樹脂ストッパー	3	ポリカーボネイト	透明
16	落下防止柵	3	再生ポリプロピレン	オレンジ
15	平ワッシャ	1	鉄 M5×12×0.8	ユニクロメッキ
14	B1バインドビス	1	鉄 M5×10	ユニクロメッキ
13	ボルトレスストッパー	4	再生ポリプロピレン	ブラック
12	滑り止めゴム	2	再生エラストマー	オレンジ
11	省音固定キャスター	2	TYER-75ELGB-WC-OW	ホワイト
10	省音自在キャスター	2	TYEF-75ELB-WC-OW	ホワイト
9	ハンドルバネ	2	SUS 引きバネ	
8	ハンドルバー	1	鉄 φ8丸棒曲げ	ユニクロメッキ
7	ハンドルリベット	2	鉄 φ8×70	ユニクロメッキ
6	ハンドル	1	スチール	メラミン焼付塗装
5	ロックパーツ	2	再生ポリプロピレン	グリーン
4	ハンドルスイッチ	1	再生ポリプロピレン	グリーン
3	ハンドルストッパー	1	再生ポリプロピレン	グリーン
2	ハンドルキャップ	2	再生ポリプロピレン	グリーン
1	本体天板	1	再生ポリプロピレン	グリーン

生産工場	9-833526
納入形態	完成品
色	グリーン

備　考

自重　　4.2 kg

梱包サイズ　　（梱包数：1）
395×130×805mm
梱包重量　　4.8 kg（1.7才）

耐荷重
１台あたりの最大均等荷重：100 kg

作成日	検図		品名	品番	Scale
2025.7.10	大西	TRUSCO トラスコ中山株式会社	小型樹脂製運搬車こまわり君 樹脂ストッパー付き　オリーブドラブ	MPK-6039JSOD	1/4