(1)	ベアリング	6202 2RS VV	
(2)	熱可塑性ウレタンゴム	硬度JISA-95°	クロ
(3)	熱可塑性ウレタンゴム	硬度JISD-75°	クロ

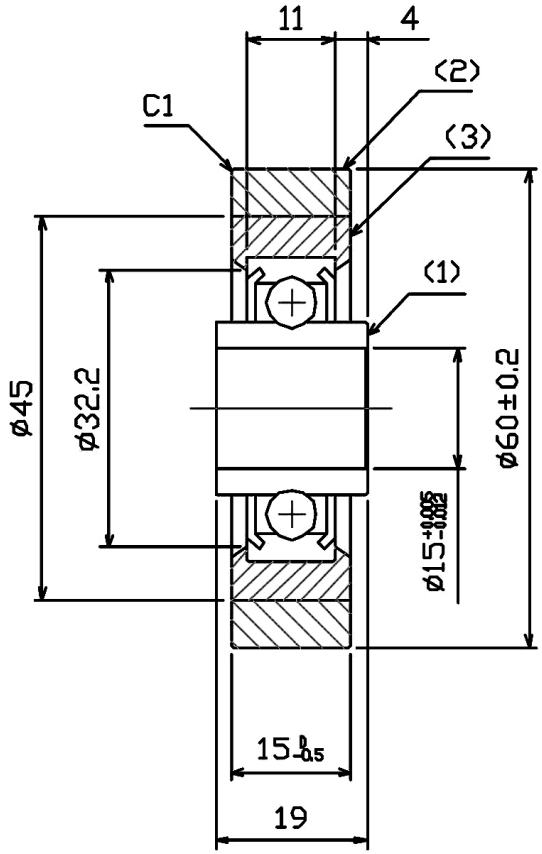

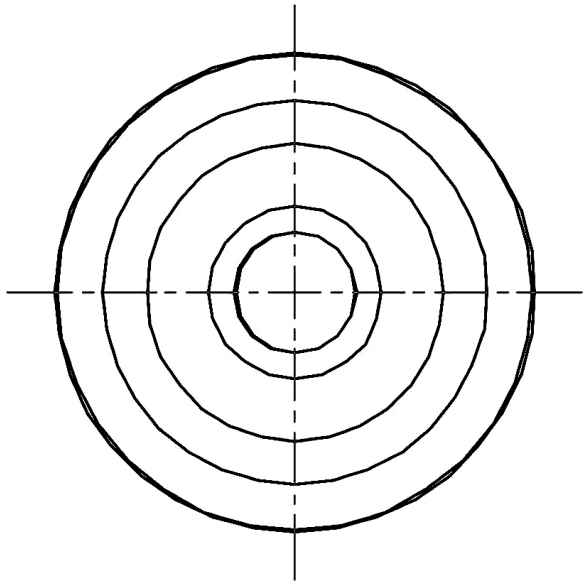

備考

自重	90g
梱包サイズ（1個入り）	62X62X24
梱包重量	97g

図号	承認	検図	設計	TRUSCO トラスコ中山株式会社	図面作成日 2000/4/24	企画	受入No.	ベストローラー軽荷重用 BR60VV