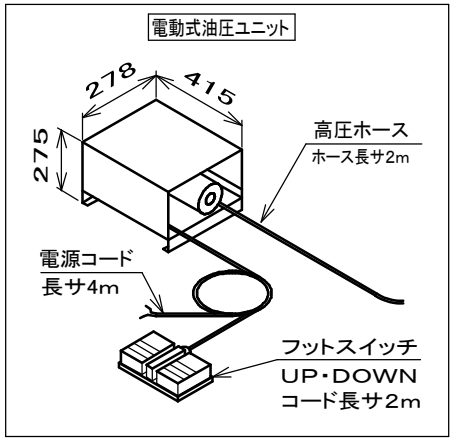

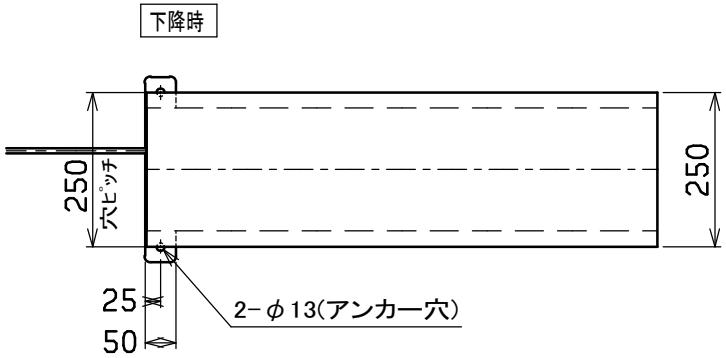

仕　様		
型　式	HLE−35−2508	
均等荷重	350	kg
テーブル寸法	800L×250W	mm
テーブル高サ	100〜600	mm
ストローク	500	mm
全　長	803	mm
全　幅	300	mm
全　高	100	mm
リフト方式	電動油圧式	
操作方式	フットスイッチ	
モーター	AC200V，三相，0．4kw	
電源コード	長さ4m	
上昇時間	約10sec／50Hz，8sec／60Hz	
	油圧ユニット別置型	
自　重	約 62	kg
塗 装 色	10R4／13	

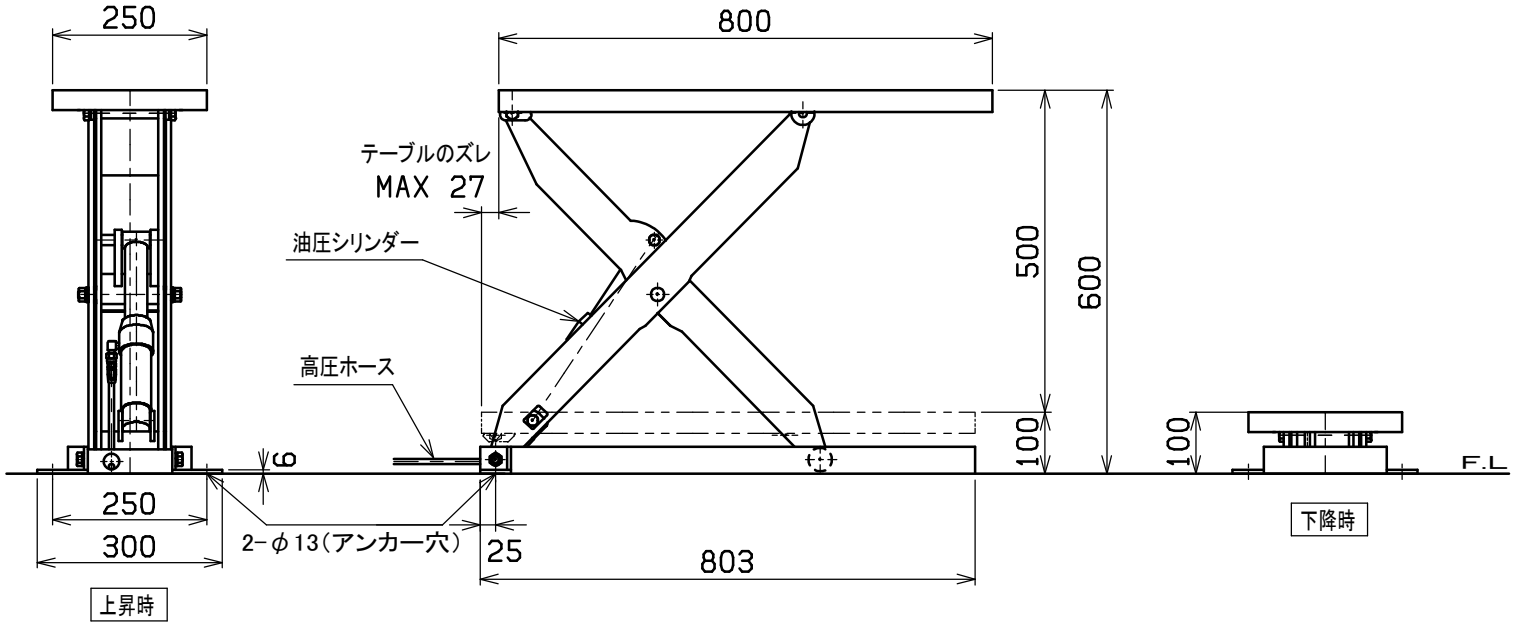

図 番	HL−22
用 紙	B−4
縮 尺	1／10

作成日	検図		品名	品番
2012,7,3	濱田	TRUSCO トラスコ中山株式会社	スリムリフト巾狭タイプ（電動油圧式）	HLE−35−2508