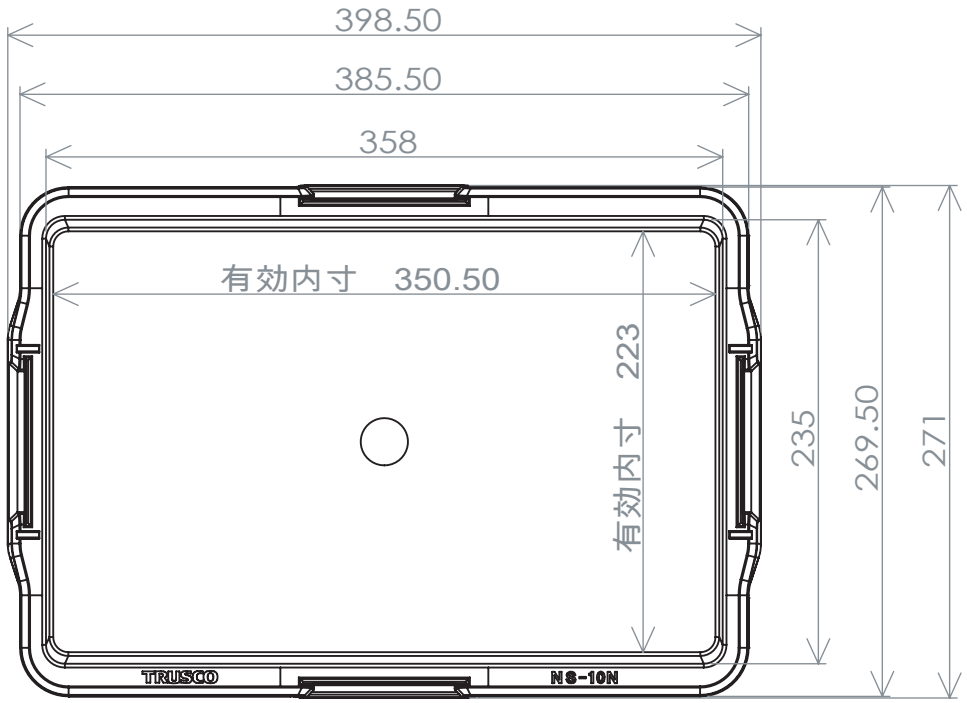

No.	部品名	数	材質、厚/品番	表面処理
1	コンテナ本体	1	再生ポリプロピレン	ブルー

生産工場	9-833526
納入形態	完成品
色	ブルー

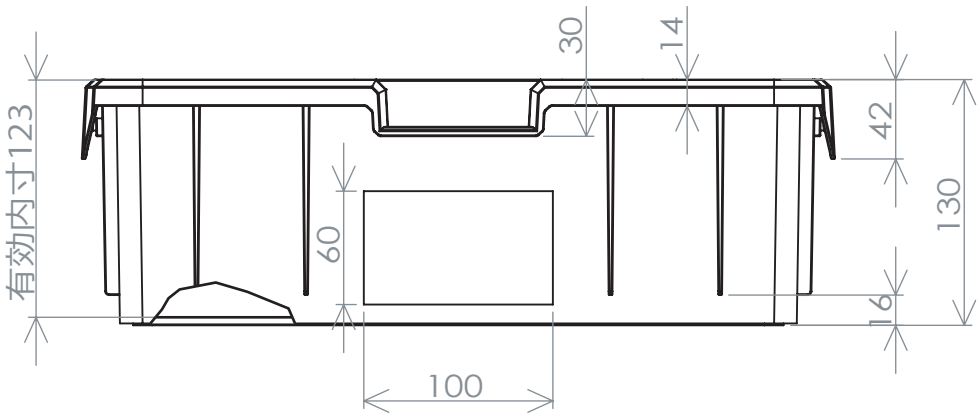

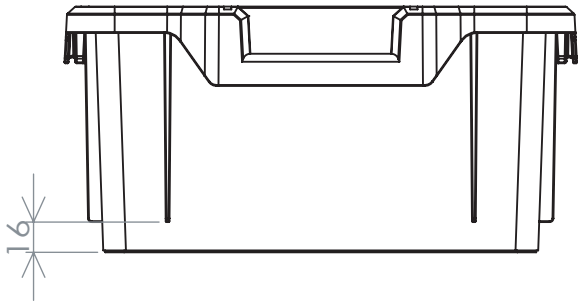

備　考

自重　　0.58 Kg

梱包サイズ　　（梱包数：5）
405 X 277 X 650　mm
梱包重量　　3.0 Kg（2.9　才）

作成日	検図		品名	品番	Scale
2016.10.19	大西	TRUSCO トラスコ中山株式会社	ＮＳ型コンテナ　１０Ｌ　ブルー	NS-10N B	1/4