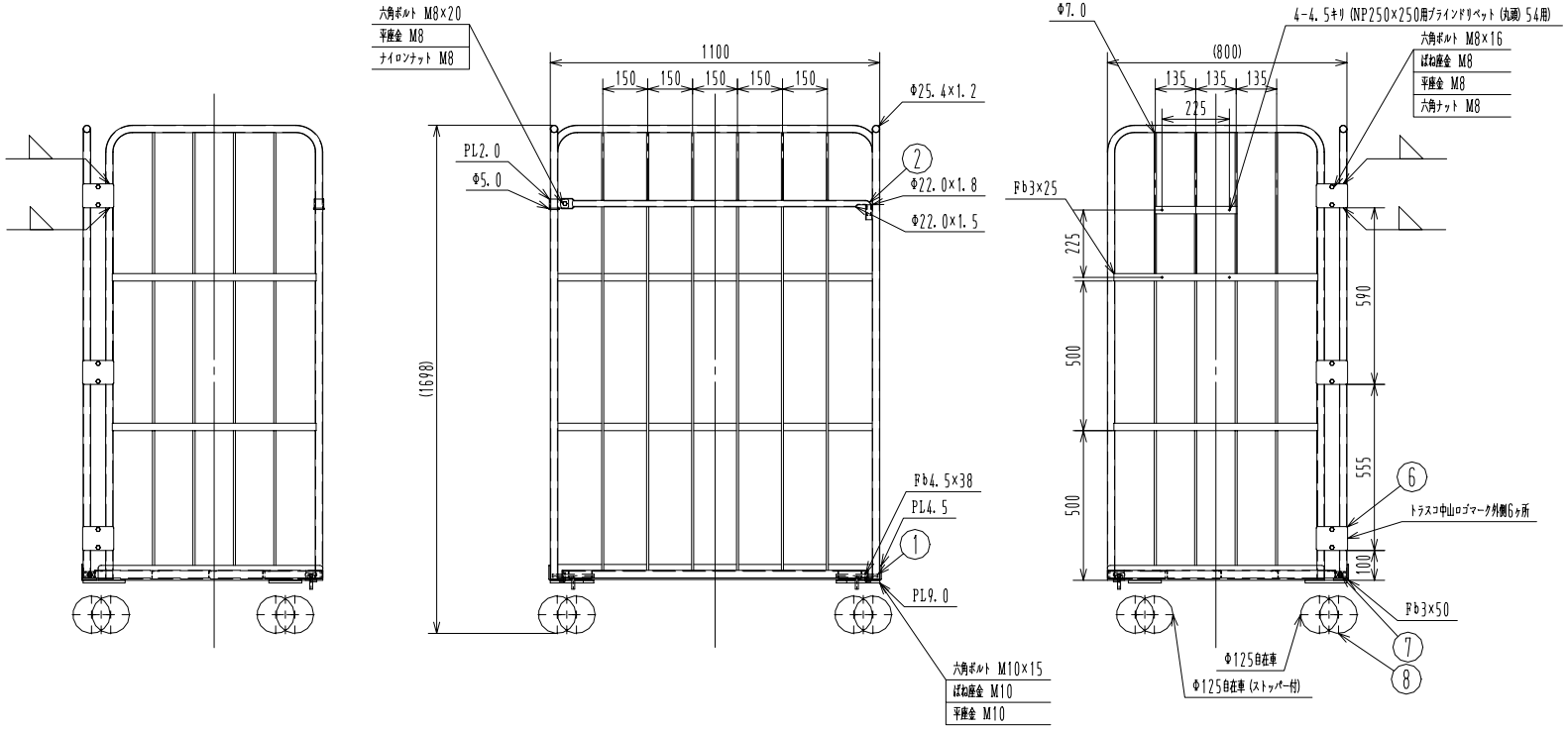

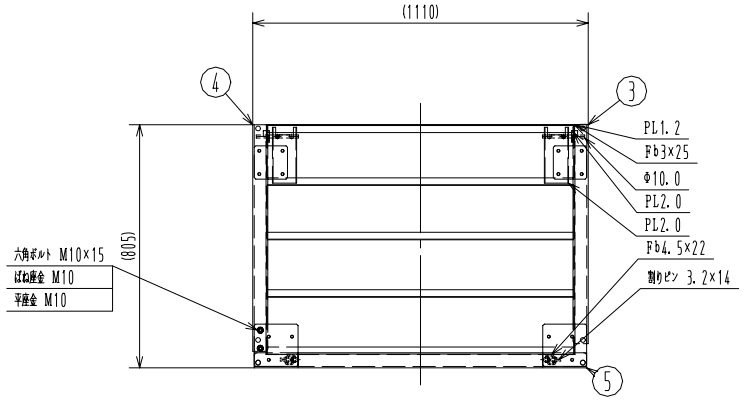

備考

最大積載質量　1台当たり300kg

表面処理　本体ー粉体塗装 (マンセル値 N1)

フック、止め金外側のみー粉体塗装 (マンセル値 10R5/14)

自重　54kg

生産工場　638000

キャスター品番　自在ストッパー付 SJ-125WS 自在 SJ-125W (ユーエイキャスター)

品番	名称	材質	寸法	重量	個数	記事
8	車輪	購入品	Φ125		各2 計4	自在車SS2個 自在車2個
7	丸リベット	購入品	10×50		2	
6	止め金	SS400	PL2.0		12	
5	背面パネル	SS400 STKM 規定線材	PL4.5 PL9.0 Fb3×25 Fb3×50 Fb4.5×22 Φ25.4×1.2 Φ7.0		1	
4	左パネル	SS400 STKM 規定線材	PL2.0 PL4.5 PL9.0 Fb3×25 Fb4.5×38 Φ25.4×1.2 Φ5.0 Φ7.0		1	
3	右パネル	SS400 STKM 規定線材	PL4.5 PL9.0 Fb3×25 Fb4.5×38 Φ22.0×1.8 Φ25.4×1.2 Φ7.0		1	
2	フック	STKM	Φ22.0×1.5		1	
1	底板	SS400 規定線材	PL1.2 PL2.0 Fb3×25 Fb4.5×22 Φ10.0		1	

作成日	検図		品名	品番
2011.04.25	細見	TRUSCO トラスコ中山株式会社	ハイテナー軽量仕様Cタイプ (旋回仕様)	THT-5LC