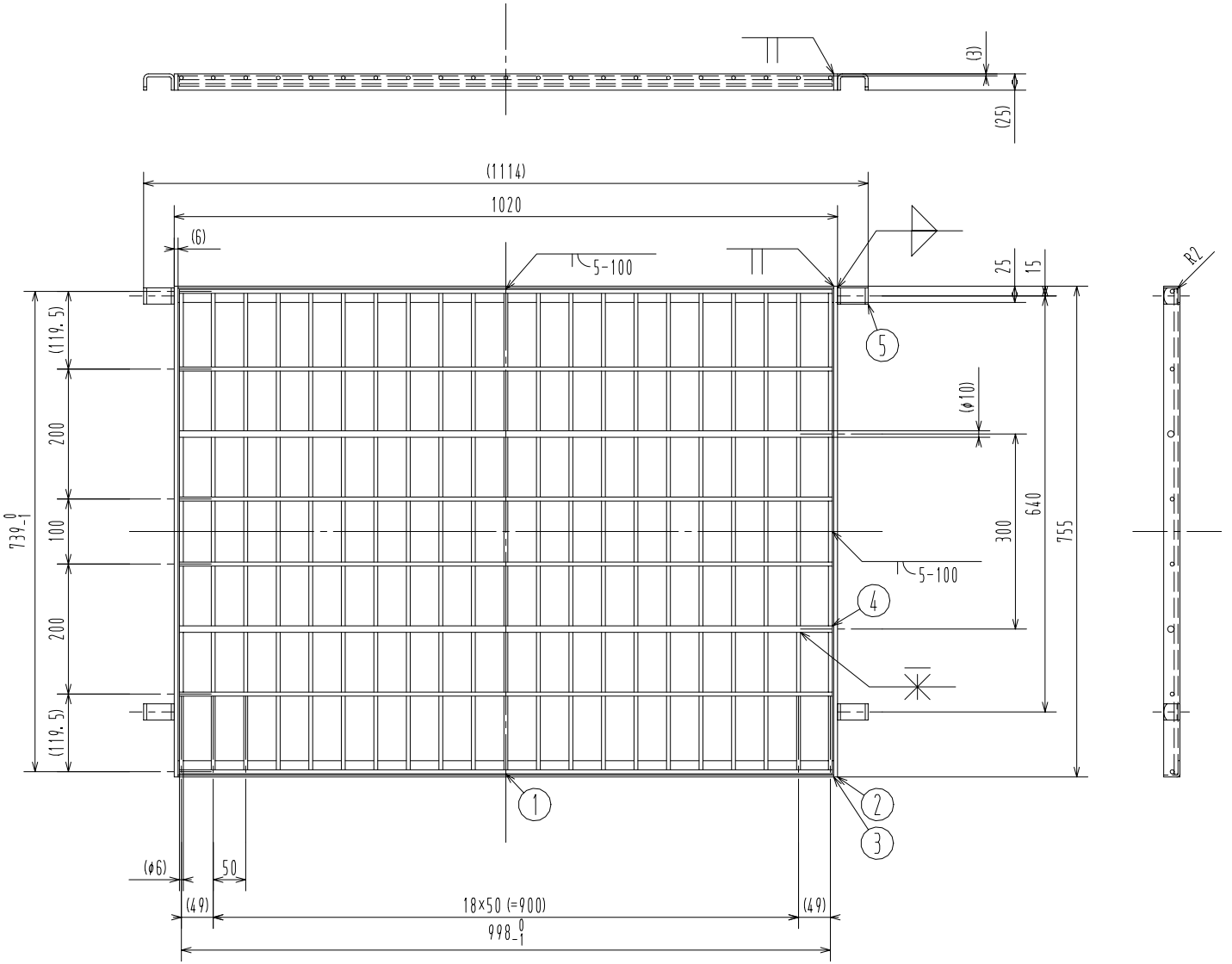

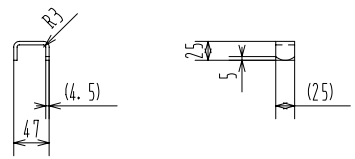

フック詳細

備考

最大積載質量　1棚当たり100kg

表面処理　粉体塗装（マンセル値　HV/C　6.6G　3.4/8.0）

自重　kg

生産工場　638000

品番	名称	材質	寸法	重量	個数	記事
5	フック	SS400	Fb4.5×25		4	
4	フレーム（c）	規定鋼材	Φ10.0		2	
3	フレーム（b）	SS400	PL3.0		2	
2	フレーム（a）	SS400	Fb6×25		2	
1	金網	規定鋼材	Φ6.0		1	

作成日	検図		品名	品番
2011.04.25	細見	TRUSCO トラスコ中山株式会社	ハイテナー用中間棚板	THT-5M